Euro • Printed in USA • BA 2 610 998 773 • Rotocut • Titel (Vorderseite) • OSW 08/00

Bedienungsanleitung
Operating Instructions
Instructions d'emploi
Instrucciones de servicio
Manual de instruções
Istruzioni d'uso
Gebruiksaanwijzing
Betjeningsvejledning
Bruksanvisning
Brukerveiledningen
Käyttöohje
Οδηγία χειρισμού
Kullanım kılavuzu

BOSCH

Rotocut

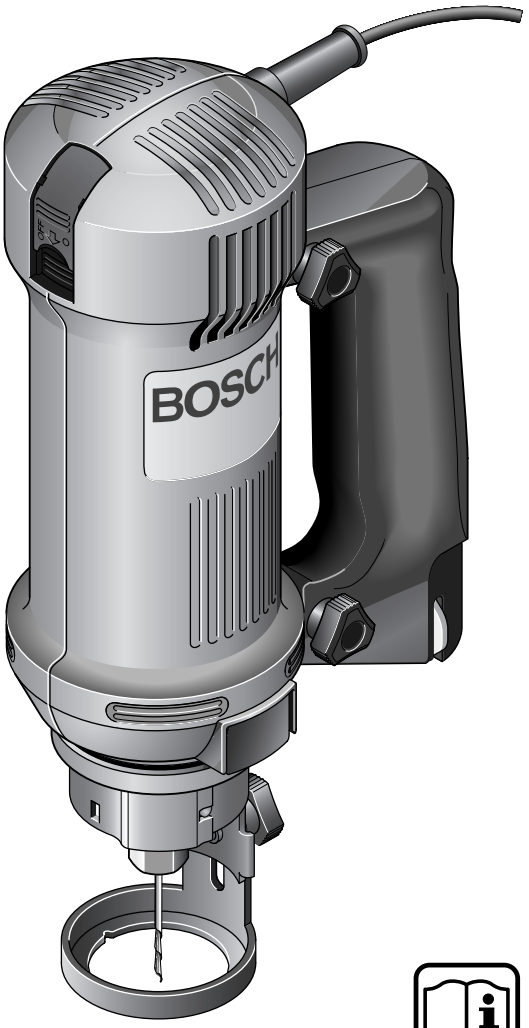

Deutsch
English
Français
Español
Português
Italiano
Nederlands
Dansk
Svenska
Norsk
Suomi
Ελληνικά
Türkçe

B 32 C
3,2 mm (1/8")
2 608 620 201 (10x)

B 64 C
6,4 mm (1/4")
2 608 620 200 (1x)

B 32 G
3,2 mm (1/8")
2 608 620 202 (1x)

B 64 G
6,4 mm (1/4")
2 608 620 204 (1x)

B 32 CU
3,2 mm (1/8")
2 608 620 203 (5x)

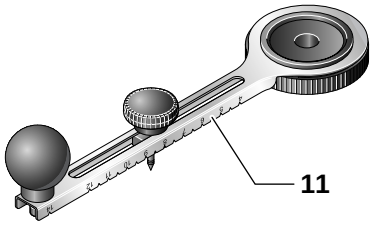

2 608 620 207

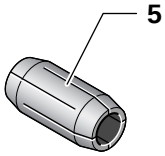

3,2 mm (1/8")
2 608 620 205
6,4 mm (1/4")
2 608 620 206

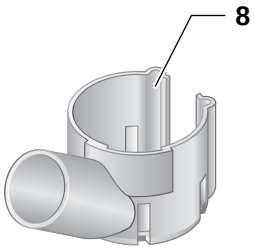

2 608 601 155

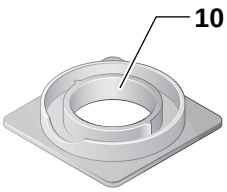

2 608 000 280

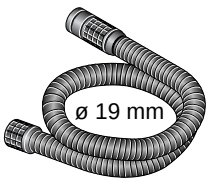

1 610 793 002
5 m
2 600 793 009
3 m

2 610 998 773 • 08.00

Euro • Printed in USA • BA 2 610 998 773 • Rotocut • Titel Umschlagseite 3 • OSW 08/00
Rotocut - Buch Seite 3 Dienstag, 15. August 2000 10:23 10

2 610 998 773 • 08.00

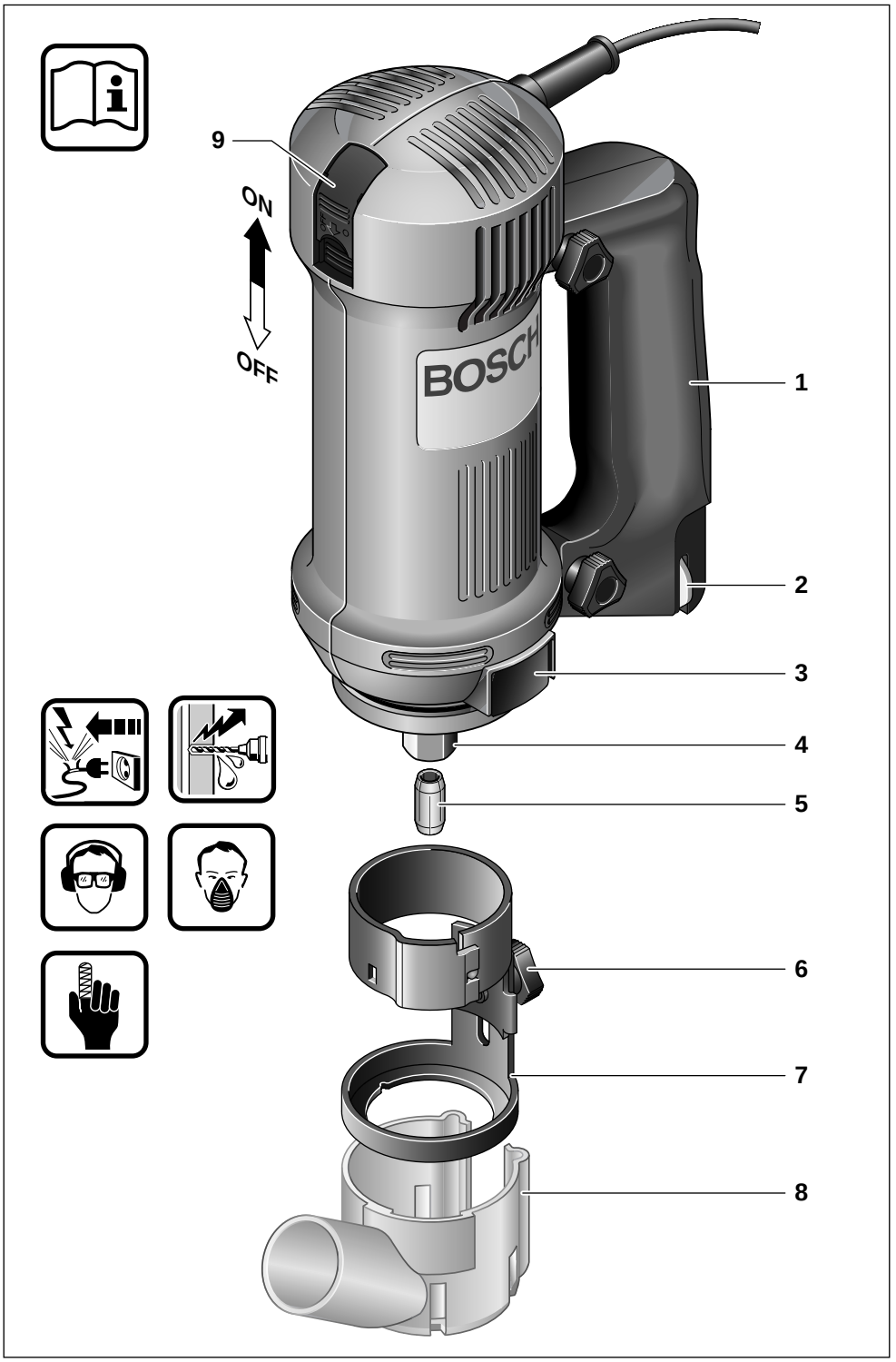

2 610 998 773 • 08.00

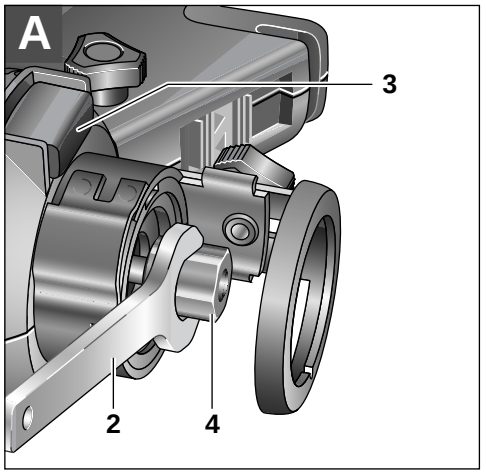

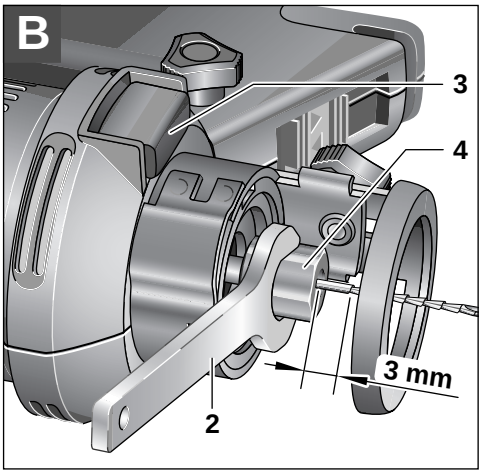

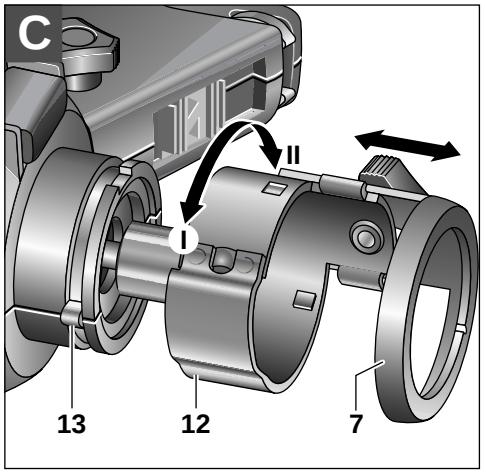

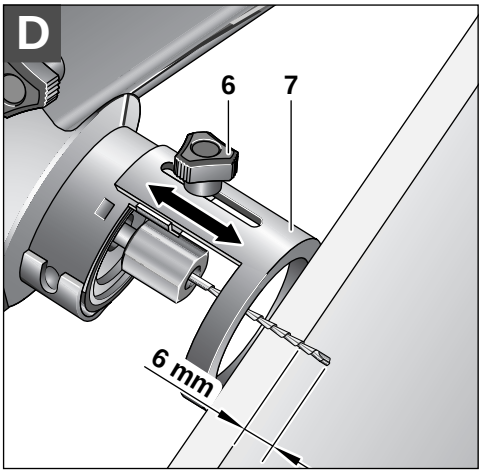

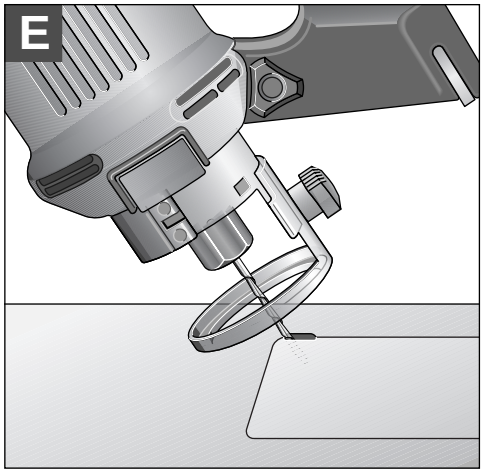

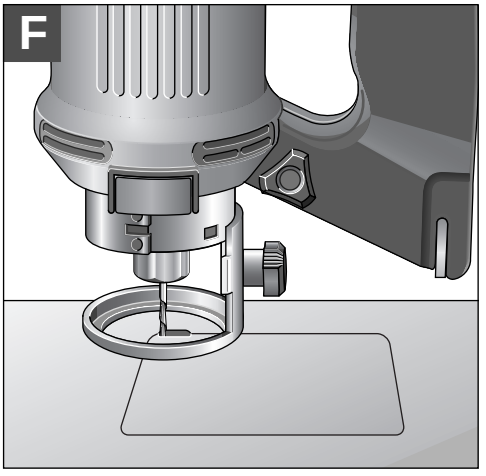

2 610 998 773 • 08.00

Gerätekennwerte

Rotocut	
Bestellnummer	0 601 638 1..
Nennaufnahme*	450 W
Leerlaufdrehzahl	30 000 min^{-1}
Spannzangen-Ø	3,2 mm (1/8")
Spannzangen-Ø	6,4 mm (1/4")
Gewicht (ohne Zubehör) ca.	1,2 kg
Schutzklasse	⧈ / II

* Angaben gelten für Nennspannungen [U] 230/240 V. Bei niedrigeren Spannungen und in länderspezifischen Ausführungen können diese Angaben variieren.

Geräusch-/Vibrationsinformation

Messwerte ermittelt entsprechend EN 50 144.

Der A-bewertete Geräuschpegel des Gerätes beträgt typischerweise: Schalldruckpegel 79 dB (A); Schallleistungspegel 92 dB (A).
Gehörschutz tragen!

Die Hand-Arm-Vibration ist typischerweise niedriger als 2,5 m/s^2.

Geräteelemente

1 Zusatzgriff
2 Gabelschlüssel (SW 16)
3 Spindellock-Taste
4 Überwurfmutter
5 Spannzange 3,2 mm (1/8")
Spannzange 6,4 mm (1/4")
6 Rändelschraube
7 Verstellbare Fußplatte
8 Absaugstutzen (für Schlauch Ø 19 mm)
9 Ein-/Ausschalter
10 Gleitschuh
11 Kreisschneider
12 Ausbuchtung
13 Blechnase

Abgebildetes oder beschriebenes Zubehör gehört teilweise nicht zum Lieferumfang.

Zu Ihrer Sicherheit

Gefahrloses Arbeiten mit dem Gerät ist nur möglich, wenn Sie die Bedienungsanleitung und die Sicherheitshinweise vollständig lesen und die darin enthaltenen Anweisungen strikt befolgen. Zusätzlich müssen die allgemeinen Sicherheitshinweise im beigelegten Heft befolgt werden. Lassen Sie sich vor dem ersten Gebrauch praktisch einweisen.

Netzstecker ziehen.

Wird bei der Arbeit das Netzkabel beschädigt oder durchtrennt, Kabel nicht berühren, sondern sofort den Netzstecker ziehen. Gerät niemals mit beschädigtem Kabel benutzen.

Beschädigung.

Beim Schneiden in Ecken und Wänden die Bearbeitungsstelle vorher auf unsichtbar verlegte Strom-, Gas- und Wasserleitungen untersuchen, z. B. mit einem Metallortungsgerät.

Schutzbrille und Gehörschutz tragen.

Staubschutzmaske tragen.

Verletzungsgefahr

Scharfes Einsatzwerkzeug.

- Beim Arbeiten das Gerät immer fest mit beiden Händen halten und für einen sicheren Stand sorgen.
- Stecker nur bei ausgeschaltetem Gerät in die Steckdose einstecken.
- Kabel immer nach hinten vom Gerät wegführen.
- Asbesthaltiges Material darf nicht bearbeitet werden.
- Hände weg von rotierendem Schneidewerkzeug.

2 610 998 773 • TMS • 10.08.00

- Das Gerät nur eingeschaltet gegen das Werkstück führen.
- Gerät vor dem Ablegen immer ausschalten und auslaufen lassen.
- Bosch kann nur dann eine einwandfreie Funktion des Gerätes zusichern, wenn für dieses Gerät vorgesehenes Original-Zubehör verwendet wird.

Bestimmungsgemäßer Gebrauch

Das Gerät ist bestimmt zum Schneiden von Gips, Holz, Plexiglas, Kunststoff und **weichen** Wandfliesen.

Werkzeugwechsel

- **Vor allen Arbeiten am Gerät Netzstecker ziehen.**

A Spindellock-Taste **3** drücken und Überwurfmutter **4** drehen, bis die Spindellock-Taste einrastet. Überwurfmutter **4** mit Gabelschlüssel (SW 16) **2** abschrauben.

Entsprechende Spannzange **5** in die Überwurfmutter **4** einsetzen, Überwurfmutter **4** aufsetzen und von Hand ca. 5 Umdrehungen festschrauben.

B Schneidewerkzeug einschieben, bis noch 3 mm des Werkzeugschaftes sichtbar sind.

Spindellock-Taste **3** drücken und Überwurfmutter **4** mit dem Gabelschlüssel (SW 16) **2** festziehen.

- Der Schaftdurchmesser des Schneidewerkzeuges muss mit dem angegebenen Durchmesser der Werkzeugaufnahme übereinstimmen.
- Die verwendeten Schneidewerkzeuge müssen für die Höchstdrehzahl des Gerätetyps zugelassen sein.

Verstellbare Fußplatte demontieren/montieren/einstellen

☞ **Fußplatte 7 nur mit ausgebautem Schneidewerkzeug wechseln bzw. verstellen.**

Demontieren:

C Fußplatte **7** bis zum spürbaren Anschlag gegen den Uhrzeigersinn **I** drehen und abziehen.

Montieren:

C Fußplatte **7** mit der Ausbuchtung **12** auf die Blechnase **13** schieben und im Uhrzeigersinn **II** drehen, bis die Fußplatte **7** mit der Raste in der Ausbuchtung hörbar einrastet. Nicht über diese Raste hinausdrehen.

Schnitttiefe einstellen:

D Rändelschraube **6** lösen. Fußplatte **7** so einstellen, dass das Schneidewerkzeug mind. 6 mm aus dem zu schneidenden Material herausragt.

Rändelschraube **6** festschrauben.

Inbetriebnahme

Netzspannung beachten: Die Spannung der Stromquelle muss mit den Angaben auf dem Typschild des Gerätes übereinstimmen. Mit 230 V gekennzeichnete Geräte können auch an 220 V betrieben werden.

Mit 100 V gekennzeichnete Geräte können auch an 115 V betrieben werden.

Einschalten: Ein-/Ausschalter **9** herausschieben.

Ausschalten: Ein-/Ausschalter **9** in Position **OFF** schieben.

2 610 998 773 • TMS • 10.08.00

Staub-/Späneabsaugung

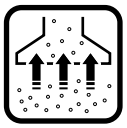

Beim Arbeiten entstehender Staub ist gesundheitsschädlich. Staub-/Späneabsaugung verwenden und Staubschutzmaske tragen.

Die Staub-/Späneabsaugung verhindert größere Verschmutzungen, hohe Staubbelastung der Atemluft und erleichtert die Entsorgung der Späne bzw. des Staubes.

Das Gerät kann direkt an die Steckdose eines Bosch-Allzwecksaugers mit Fernstarteinrichtung angeschlossen werden. Dieser wird beim Einschalten des Gerätes automatisch gestartet.

Der Staubsauger muss für den zu bearbeitenden Werkstoff geeignet sein.
Beim Absaugen von besonders gesundheitsgefährdenden, krebserzeugenden, trockenen Stäuben ist ein Spezialsauger zu verwenden.
Bosch bietet geeignete Sauger für alle zu bearbeitenden Werkstoffe an.

Zum Absaugen kann der **Ø 19-mm**-Absaugschlauch (1 610 793 002 oder 2 600 793 009 - siehe Zubehör) direkt am Absaugstutzen **8** angeschlossen werden. Bei vertikalen Flächen Gerät so halten, dass der Absaugschlauch nach unten zeigt.

Bei längerem Bearbeiten von Holz oder bei gewerblichem Einsatz an Materialien, bei denen gesundheitsgefährdende Stäube entstehen, ist das Gerät an eine geeignete externe Absaugvorrichtung anzuschließen.

In Deutschland werden für Holzstäube auf Grund TRGS 553 geprüfte Absaugeinrichtungen gefordert, die interne Absaugeinrichtung darf im gewerblichen Bereich nicht verwendet werden. Für andere Materialien muss der gewerbliche Betreiber die speziellen Anforderungen mit der zuständigen Berufsgenossenschaft klären.

Federring entfernen

- **Das Öffnen des Gehäuses darf nur von autorisiertem Fachpersonal durchgeführt werden!**
- **Vor allen Arbeiten am Gerät Netzstecker ziehen.**

Zum Öffnen des Gehäuses Federring **21** entfernen.

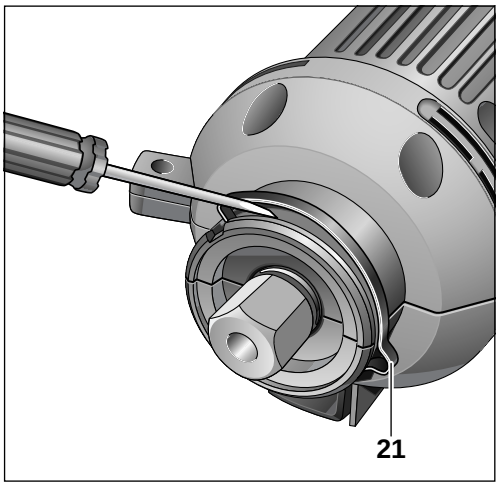

Federring **21** mit Hilfe eines Schraubendrehers aushebeln.

Absaugstutzen montieren/ demontieren

- **Vor allen Arbeiten am Gerät Netzstecker ziehen.**

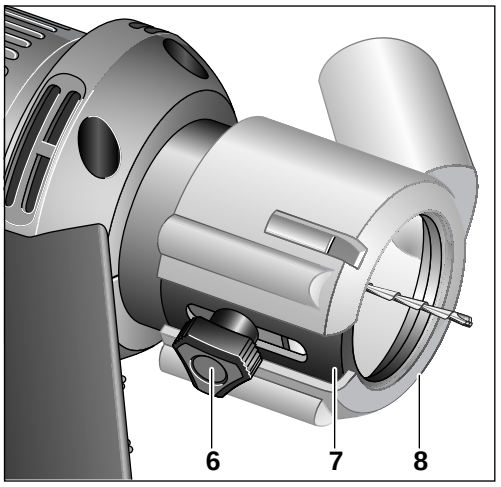

Montieren:

Absaugstutzen **8** mit dem Spalt zur Rändelschraube **6** zeigend auf die Fußplatte **7** schieben, bis er hörbar einrastet.

Demontieren:

Absaugstutzen **8** am Spalt etwas aufbiegen und von der Fußplatte **7** abziehen.

2 610 998 773 • TMS • 10.08.00

Kreisschneider montieren

■ **Vor allen Arbeiten am Gerät Netzstecker ziehen.**

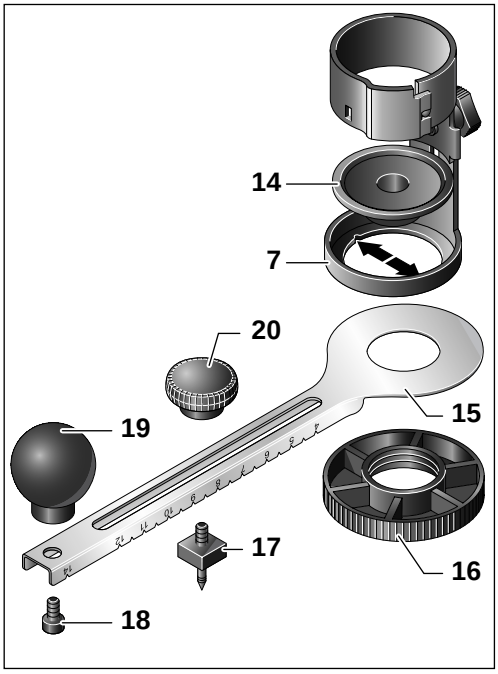

– Zunächst Schneidewerkzeug demontieren.

– Zur Montage des Kreisschneiders **11** (Zubehör) empfehlen wir, die Fußplatte **7** abzunehmen.

– Gewindeplatte **14** mit den Führungsnasen in die Aussparungen (Pfeile) der Fußplatte **7** einlegen.

– Kreisschneidearm **15**, Skalierung nach unten, mit der Rundmutter **16** an die Gewindeplatte **14** (in Fußplatte **7**) anschrauben.

– Einstechdorn **17** in die Führung einlegen, erforderlichen **Durchmesser** einstellen und mit der Feststellmutter **20** fixieren. Angaben auf dem Kreisschneidearm **15** entsprechen dem Durchmesser des zu schneidenden Kreises.

– Griff **19** mit der Schraube **18** am Kreisschneidearm **15** fixieren. Für die Benutzung des maximalen Kreisdurchmessers kann auch der Griff **19** zum Kontern des Einstechdorns **17** genutzt werden.

– Fußplatte **7** mit angesetztem Kreisschneider **11** montieren.

– Schneidewerkzeug einsetzen.

Arbeitshinweise

■ **Arbeiten Sie immer im Uhrzeigersinn.**

■ **Das Gerät kann nur zum Schneiden bis zu einer Materialstärke von 25 mm verwendet werden.**

■ **Nicht mit Spindellock-Taste abbremsen.**

■ **Spindel und Fußplatte stets sauberhalten.**

Je nach zu bearbeitenden Materialien sind entsprechende Schneidewerkzeuge zu verwenden.

Ausschnitte jeder Form sind ohne vorzubohren durch Einstechen des Schneidewerkzeugs bei laufender Maschine möglich.

E Gerät mit der Kante der Fußplatte in etwa 45°-Winkel auf das Werkstück aufsetzen und einschalten. Schneidewerkzeug langsam in das Werkstück eintauchen.

F Nach Erreichen der erforderlichen Schnitttiefe Gerät wieder in normale Arbeitsstellung bringen, so dass die Fußplatte ganzflächig aufliegt. Entlang der Schnittlinie weiterschneiden.

Nach dem Arbeitsvorgang, Gerät erst ausschalten und anschließend aus dem Schnitt ziehen.

Um empfindliche Oberflächen der Werkstücke, z. B. Keramik, zu schützen, ist der Gleitschuh **10** (Zubehör) auf die Fußplatte **7** aufzusetzen.

Der Gleitschuh **10** (Zubehör) kann auch als Parallelanschlag für gerade Schnitte benutzt werden.

Wartung und Reinigung

■ **Vor allen Arbeiten am Gerät Netzstecker ziehen.**

☞ Gerät und Lüftungsschlitze stets sauber halten, um gut und sicher zu arbeiten. Werkzeugaufnahme und Fußplatte bei jedem Wechsel säubern.

Sollte das Gerät trotz sorgfältiger Herstellungs- und Prüfverfahren einmal ausfallen, ist die Reparatur von einer autorisierten Kundendienststelle für Bosch-Elektrowerkzeuge ausführen zu lassen.

Bei allen Rückfragen und Ersatzteilbestellungen bitte unbedingt die 10-stellige Bestellnummer laut Typenschild des Gerätes angeben.

2 610 998 773 • TMS • 10.08.00

Garantie

Für Bosch-Geräte leisten wir Garantie gemäß den gesetzlichen/länderspezifischen Bestimmungen (Nachweis durch Rechnung oder Lieferschein).

Schäden, die auf natürliche Abnützung, Überlastung oder unsachgemäße Behandlung zurückzuführen sind, bleiben von der Garantie ausgeschlossen.

Beanstandungen können nur anerkannt werden, wenn Sie das Gerät **unzerlegt** an den Lieferer oder an eine Bosch-Kundendienstwerkstätte für Druckluft- oder Elektrowerkzeuge senden.

Umweltschutz

Rohstoffrückgewinnung statt Müllentsorgung

Gerät, Zubehör und Verpackung sollten einer umweltgerechten Wiederverwertung zugeführt werden.

Diese Anleitung ist aus chlorfrei gefertigtem Recycling-Papier hergestellt.

Zum sortenreinen Recycling sind Kunststoffteile gekennzeichnet.

In Deutschland sind nicht mehr gebrauchsfähige Geräte zum Recycling beim Handel abzugeben oder (ausreichend frankiert) direkt einzuschicken an:

Recyclingzentrum Elektrowerkzeuge
Osteroder Landstraße 3
37589 Kalefeld

Service und Kundenberater

Deutschland

Robert Bosch GmbH
Servicezentrum Elektrowerkzeuge
Zur Luhne 2
D-37589 Kalefeld

✆ Service: ..... 01 80 - 3 35 54 99

Fax..... (0 55 53) 20 22 37

✆ Kundenberater: ..... 01 80 - 3 33 57 99

Österreich

ABE Service GmbH
Jochen-Rindt-Straße 1
A-1232 Wien

✆ Service: ..... (02 22) 61 03 80

Fax..... (02 22) 61 03 84 91

✆ Kundenberater:..... (02 22) 7 97 22 30 20

Schweiz

Robert Bosch AG
Kundendienst Elektrowerkzeuge
Industriestrasse 31
CH-8112 Otelfingen

✆ Service: ..... (01) 8 47 16 16

✆ Kundenberater:..... Grüne Nr. 0 800 55 11 55

CE Konformitätserklärung

Wir erklären in alleiniger Verantwortung, dass dieses Produkt mit den folgenden Normen oder normativen Dokumenten übereinstimmt: EN 50 144, HD 400 gemäß den Bestimmungen der Richtlinien 89/336/EWG, 98/37/EG.

Dr. Gerhard Felten — Dr. Eckerhard Strötgen

ppa. Felten — i.V. Strötgen

Robert Bosch GmbH, Geschäftsbereich Elektrowerkzeuge

2 610 998 773 • TMS • 10.08.00

Tool Specifications

Rotocut	
Part number	0 601 638 1..
Rated power*	450 W
No-load speed	30 000 RPM
Collet chucks Ø	3.2 mm (1/8")
Collet chucks Ø	6.4 mm (1/4")
Weight (without optional extras) approx.	1.2 kg
Safety class	⧈ / II

* The values given are valid for nominal voltages [U] of 230/240 V. For lower voltages and models for specific countries, these values can vary.

Noise/Vibration Information

Measured values determined according to EN 50 144.

The A-weighted noise levels of the machine are typically: sound pressure level: 79 dB (A); sound power level: 92 dB (A).
Wear ear protection!

The typical hand/arm vibration is below 2.5 m/s^2.

Machine Elements

1 Auxiliary handle
2 Open-ended spanner (SW 16)
3 Spindle lock button
4 Screwed cap
5 Collet chuck 3.2 mm (1/8")
Collet chuck 6.4 mm (1/4")
6 Knurled screw
7 Adjustable base plate
8 Extractor connection (for flexible tube Ø 19 mm)
9 On/Off switch
10 Adjustable foot plate
11 Circular cutter
12 Hollow
13 Metal projection

Not all of the accessories illustrated or described are included as standard delivery.

For Your Safety

Working safely with this machine is possible only when the operating and safety information are read completely and the instructions contained therein are strictly followed. In addition, the general safety instructions in the enclosed booklet must be followed. Before using for the first time, ask for a practical demonstration.

Pull the mains plug.

If the mains cable is damaged or cut through while working, do not touch the cable but immediately pull the mains plug. Never use the machine with a damaged cable.

Damage.

When cutting in corners and walls, examine the place to be treated beforehand, making sure that there are no concealed electric cables, gas or water conduits, e.g. use a metal detector.

Wear protective glasses and ear protection.

Wear a dust protection mask.

Danger of injury.

Sharp application tool.

- When working with the machine, always hold it firmly with both hands and provide for a secure stance.
- Insert the mains plug only when the machine is switched off.
- Always direct the cable to the rear away from the machine.
- Do not work with materials containing asbestos.
- Keep hands away from the rotating cutting tool.

2 610 998 773 • TMS • 10.08.00

- Apply the machine to the workpiece only when switched on.
- Always switch off the machine and allow to come to a stop before placing it down.
- Bosch is only able to ensure perfect functioning of the machine if the original accessories intended for it are used.

Intended Use

The unit is designed to cut gypsum, wood, plexiglass, plastics and **soft** wall tiles.

Changing the Tool

- **Before any work on the machine itself, pull the mains plug.**

A Press the spindle lock button **3** and turn the union nut **4** until the spindle lock button notches. Unscrew the union nut **4** using the open-end spanner (SW 16) **2**.

Insert the corresponding collet chuck **5** in the union nut **4**, mount the union nut **4** and screw it on tightly by hand through approx. 5 turns.

B Push in the cutting tool, leaving 3 mm of the tool shaft still visible.

Press the spindle lock button **3** and tighten the union nut **4** firmly using the open-end spanner (SW 16) **2**.

- The shaft diameter of the cutting tool must agree with the stipulated diameter of the tool carrier.
- The cutting tools used must be approved for the highest speed for this machine type.

Dismounting/Mounting/Setting the Adjustable Base Plate

☞ **Only change or adjust the base plate 7 once the cutting tool has been removed.**

Dismounting:

C Turn the base plate **7** anti-clockwise **I** until it is felt to stop, and pull off.

Mounting:

C Push the base plate **7** with the hollow **12** over the metal projection **13** and turn anti-clockwise **II** until the base plate **7** with the projection is clearly heard to notch in the hollow. Do not turn beyond this projection.

Adjusting the Cutting Depth:

D Loosen the knurled screw **6**. Adjust the base plate **7** such that the cutting tool projects at least 6 mm from the material to be cut.

Tighten the knurled screw **6** firmly.

Initial Operation

Check for correct mains voltage: The voltage of the power source must agree with the voltage specified on the nameplate of the machine. Equipment marked with 230 V can also be connected to 220 V.

Machines marked 100 V can also be connected to 115 V.

Switching on: Push out On/Off switch **9**.

Switching off: Push the On/Off switch **9** to the **OFF** position.

2 610 998 773 • TMS • 10.08.00

Sawdust Vacuuming

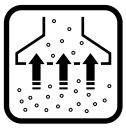

The dust produced while working is injurious to health. Remove the dust and shavings by vacuuming and wear a protective dust-proof mask.

Vacuuming the dust/sawdust prevents it from accumutating and causing a high dust concentration of the air brealned in and facilitates disposing of the dust/ sawdust.

The machine can be plugged directly into the receptacle of a Bosch general-purpose vac with remote starting control. The vac starts automatically when the Rotocut is switched on.

The vacuum cleaner must be suitable for the material to be worked.
When vacuuming dry dust that is especially detrimental to health or carcinogenic, use a special vacuum cleaner.
Bosch offers suitable vacuum cleaners for all materials to be worked.

For vacuuming, the **19 mm Ø** suction hose (1 610 793 002 or 2 600 793 009 - see accessories) can be connected directly to extractor connection **8**. For vertical surfaces, hold the machine such that the suction hose is directed downwards.

When working with wood for a longer period and during commercial treatment of materials that produce dust that is detrimental to health, the machine is to be connected to a suitable external dust extraction device.

2 610 998 773 • TMS • 10.08.00

Remove the spring washer

- **The housing may only be opened by authorised qualified personnel!**
- **Before any work on the machine itself, pull the mains plug.**

To open the housing, remove spring washer **21**.

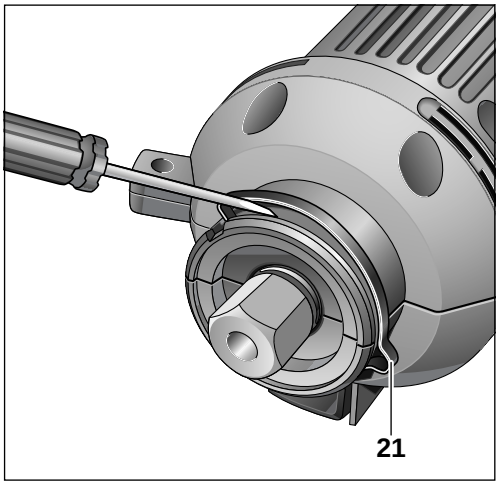

Lever off the spring washer **21** using a screwdriver.

Mounting/Dismounting the Extractor Connection

- **Before any work on the machine itself, pull the mains plug.**

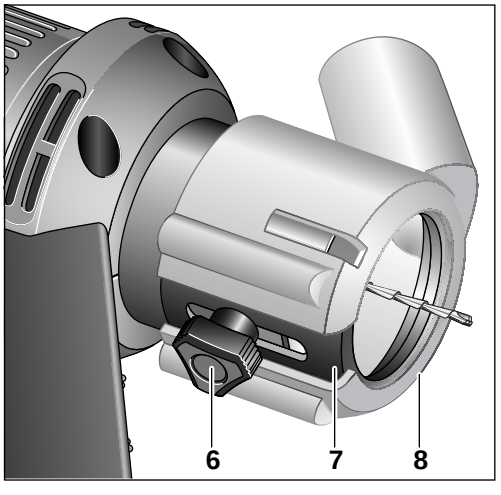

Mounting:

Push the extractor connection **8** with the open slit pointing to the knurled screw **6** onto the base plate **7** until it is heard to notch.

Dismounting:

Ease the extractor connection **8** open a little at the open slit and pull it off the base plate **7**.

Mounting the Circular Cutter

■ **Before any work on the machine itself, pull the mains plug.**

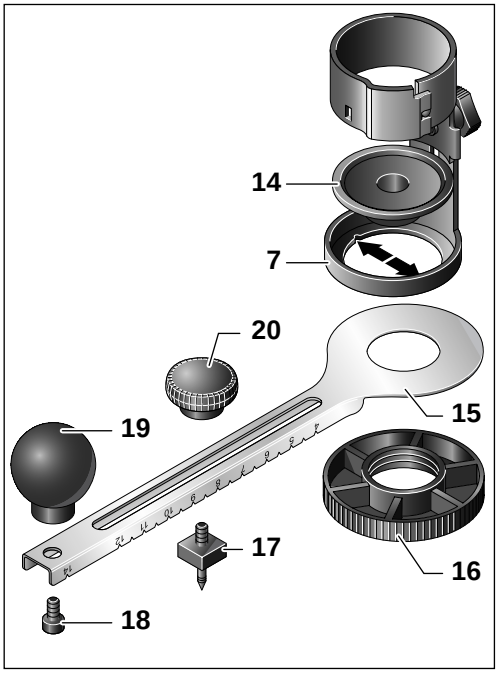

– Firstly, dismount the cutting tool.

– For mounting the circular cutter **11** (accessory) we recommend taking off the base plate **7**.

– Insert the threaded plate **14** with the guiding projections into the notches (arrows) on the base plate **7**.

– Screw the circular-cutting arm **15**, scale facing downwards, to the threaded plate **14** (in the base plate **7**) with the round nut **16**.

– Insert the punching pin **17** in the guide, set the required **diameter** and secure using the lock nut **20**. The specifications on the circular-cutting arm **15** correspond with the diameter of the circle to be cut.

– Secure the handle **19** to the circular-cutting arm **15** using screw **18**. When using the maximum circle diameter, the handle **19** can also serve in place of the lock nut for securing the punching pin **17**.

– Assemble the base plate **7** with the circular cutter **11** applied.

– Insert the cutting tool.

Operating Instructions

■ **Always work in a clockwise direction.**

■ **The machine can only be used for cutting material up to a thickness of 25 mm.**

■ **Do not brake it using the spindle lock button.**

■ **Always keep the spindle and base plate clean.**

The correct cutting tools should be used to suit the material to be treated.

Cut-outs of any form are possible without drilling in advance, by punching with the cutting tool while the machine is running.

E Position the machine with the edge of the base plate at an angle of about 45° to the work-piece and switch on. Slowly lower the machine into the work-piece.

F After reaching the required cutting depth, turn the machine to its normal working position again with the entire base plate contacting the surface. Continue to cut along the cutting line.

After completing the cut, switch off the machine first and then pull it out of the cut.

To protect susceptible work-piece surfaces, e.g. ceramics, the adjustable foot plate **10** (accessory) should be mounted on the base plate **7**.

The adjustable foot plate **10** (accessory) can also be used as a parallel stop plate for straight cuts.

Maintenance and Cleaning

■ **Before any work on the machine itself, pull the mains plug.**

☞ For safe and proper working, always keep the machine and the ventilation slots clean. Clean the tool carrier and base plate after every tool change.

If the machine should fail despite the rigorous manufacturing and testing procedures, repair should be carried out by an authorised after-sales service centre for Bosch power tools.

In all correspondence and spare parts orders, please always include the 10-digit order number given on the nameplate of the machine.

2 610 998 773 • TMS • 10.08.00

WARNING! Important instructions for connecting a new 3-pin plug to the 2 wire cable.

The wires in the cable are coloured according to the following code:

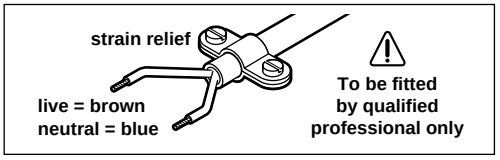

Do **not** connect the blue or brown wire to the earth terminal of the plug.

Important: If for any reason the moulded plug is removed from the cable of this machine it must be disposed of safely.

Guarantee

We guarantee Bosch appliances in accordance with statutory/country-specific regulations (proof of purchase by invoice or delivery note).

Damage attributable to normal wear and tear, overload or improper handling will be excluded from the guarantee.

In case of complaint please send the machine, **undismantled**, to your dealer or the Bosch Service Centre for electric power tools.

Environmental Protection

Recycle raw materials instead of disposing as waste.

The machine, accessories and packaging should be sorted for environmental-friendly recycling.

These instructions are printed on recycled paper manufactured without chlorine.

The plastic components are labelled for categorized recycling.

Service and Customer Assistance

Great Britain

Robert Bosch Ltd. (B.S.C.)
P.O. Box 98
Broadwater Park
North Orbital Road
Denham-Uxbridge
GB-Middlesex UB 9 5HJ

✆ Service ..... (0 18 95) 83 87 82
✆ Advice line ..... (0 18 95) 83 87 91
Fax ..... (0 18 95) 83 87 89

Ireland

Beaver Distribution Ltd.
Greenhills Road
IRL-Tallaght-Dublin 24

✆ Service ..... (01) 45 15 211
Fax ..... (01) 45 17 127

Australia

Robert Bosch Australia L.t.d.
RBAU/SPT2
1555 Centre Road
P.O. Box 66 Clayton
AUS-3168 Clayton/Victoria

✆ 1 800 804 777
Fax 1 800 819 520

New Zealand

Robert Bosch Limited
14-16 Constellation Drive
Mairangi Bay
Auckland
New Zealand

✆ ..... (09) 47 86 158
Fax ..... (09) 47 82 914

CE Declaration of Conformity

We declare under our sole responsibility that this product is in conformity with the following standards or standardisation documents: EN 50 144, HD 400 according to the provisions of the directives 89/336/EEC, 98/37/EC.

Dr. Gerhard Felten — Dr. Eckerhard Strötgen

ppa. Felten — i.V. Strötgen

Robert Bosch GmbH, Geschäftsbereich Elektrowerkzeuge

2 610 998 773 • TMS • 10.08.00

Caractéristiques techniques

Rotocut	
Référence	0 601 638 1..
Puissance absorbée*	450 W
Régime à vide	30 000 min^{-1}
Ø des pinces de serrage	3,2 mm (1/8")
Ø des pinces de serrage	6,4 mm (1/4")
Poids (sans accessoires) env.	1,2 kg
Classe de protection	⧈ / II

* Ces indications sont valables pour des tensions nominales de [U] 230/240 V. Elles peuvent varier pour des tensions plus basses ainsi que pour des versions spécifiques à certains pays.

Bruits et vibrations

Valeurs de mesure obtenues conformément à la norme européenne 50 144.

Les mesures réelles (A) des niveaux sonores de la machine sont : Intensité de bruit 79 dB (A). Niveau de bruit 92 dB (A).
Munissez-vous d'une protection acoustique !

La vibration de l'avant-bras est en-dessous de 2,5 m/s^2.

Eléments de la machine

1 Poignée supplémentaire
2 Clé à fourche (Taille d'ouverture 16)
3 Touche de blocage de la broche
4 Ecrou-raccord
5 Pince de serrage 3,2 mm (1/8"))
Pince de serrage 6,4 mm (1/4")
6 Vis moletée
7 Plaque de base réglable
8 Tubulure d'évacuation des poussières (pour tuyau Ø 19 mm)
9 Interrupteur Marche/Arrêt
10 Patin de glissage
11 Dispositif pour coupes circulaires
12 Courbure
13 Nez en tôle

Les accessoires reproduits ou décrits ne sont pas forcément fournis avec la machine.

Pour votre sécurité

Pour travailler sans risque avec cet appareil, lire intégralement au préalable les instructions d'utilisation et les remarques concernant la sécurité. Respecter scrupuleusement les indications et les consignes qui y sont données. En plus, il convient de respecter les consignes d'ordre général touchant à la sécurité qui sont définies dans le cahier ci-joint. Avant la première mise en service, laisser quelqu'un connaissant bien cet appareil vous indiquer la façon de s'en servir.

Extraire la fiche du cordon d'alimentation hors de la prise électrique.

Si le câble d'alimentation électrique est endommagé ou se rompt pendant le travail, ne pas y toucher. Retirer immédiatement la fiche du câble d'alimentation de la prise de courant. Ne jamais utiliser un appareil dont le cordon d'alimentation est endommagé.

Endommagements.

Avant de couper dans les murs et dans les coins, contrôler l'endroit de travail, par exemple à l'aide d'un détecteur de métaux, afin de détecter la position des conduites électriques, de gaz ou d'eau encastrées.

Porter des lunettes de sécurité et une protection acoustique.

Porter un masque respiratoire.

Risques de blessures.

Outil de travail à bords tranchants.

- Pendant le travail avec cet appareil, le tenir toujours fermement avec les deux mains. Adopter une position stable et sûre.
- Ne brancher l'appareil que si celui-ci est en position « Arrêt ».

2 610 998 773 • TMS • 10.08.00

- Toujours ramener les câbles à l'arrière de l'appareil.
- Ne jamais travailler de matériau contenant de l'amiante.
- Tenir les mains à l'écart des outils de coupe en rotation.
- N'appliquer l'appareil contre la pièce à usiner que lorsque celui-ci est en marche.
- Toujours déconnecter l'appareil et le laisser ralentir jusqu'à l'arrêt avant de le déposer.
- Bosch ne peut garantir un fonctionnement impeccable que si les accessoires Bosch d'origine prévus pour cet appareil sont utilisés.

Utilisation conformément à la destination de l'appareil

L'appareil est conçu pour le découpage du plâtre, du bois, du plexiglas, des matières plastiques et du carrelage mural **tendre**.

Changement de l'outil

- **Avant toute intervention sur l'appareil proprement dit, toujours retirer la fiche du câble d'alimentation de la prise de courant.**

A Appuyer sur la touche de blocage de la broche **3** et tourner l'écrou-raccord **4** jusqu'à ce que la touche de blocage de la broche s'encliquette. Dévisser l'écrou-raccord **4** à l'aide de la clé à fourche (taille d'ouverture 16) **2**.

Monter la pince de serrage correspondante **5** dans l'écrou-raccord **4**, positionner l'écrou-raccord **4** et visser environ 5 tours à la main.

B Introduire l'outil de coupe jusqu'à ce que 3 mm de la tige de l'outil soit encore visible.

Appuyer sur la touche de blocage de la broche **3** et serrer l'écrou-raccord **4** à l'aide de la clé à fourche (taille d'ouverture 16) **2**.

- Le diamètre de la tige de l'outil de coupe doit coïncider avec le diamètre indiqué du porte-outil.
- Les outils de coupe utilisés doivent être homologués pour la vitesse de rotation maximale du type d'appareil.

Démontage/montage/réglage de la plaque de base réglable

☞ **Ne changer ou déplacer la plaque de base 7 que si l'outil de coupe est démonté.**

Démontage :

C Tourner la plaque de base **7** dans le sens inverse des aiguilles d'une montre **I** jusqu'à ce que vous entendiez un déclic perceptible et la retirer.

Montage :

C Positionner la plaque de base **7** en plaçant la courbure **12** sur le nez **13** et tourner dans le sens des aiguilles d'une montre **II** jusqu'à ce que la plaque de base **7** s'encliquette de manière perceptible avec le cran dans la courbure. Ne pas dépasser ce cran.

Réglage de la profondeur de coupe:

D Desserrer la vis moletée **6**. Régler la plaque de base **7** de sorte que l'outil de coupe dépasse le matériau à découper de 6 mm au minimum.

Serrer la vis moletée **6**.

Mise en service

Tenir compte de la tension du secteur : La tension de la source de courant doit correspondre aux indications figurant sur la plaque signalétique de l'appareil. Les appareils fonctionnant sous 230 V peuvent également être exploités sous 220 V.

Les appareils marqués 100 V peuvent également être mis en service sous 115 V.

Mise en fonctionnement :	Pousser l'interrupteur Marche/Arrêt **9** sur la position **ON**.
Arrêt :	Pousser l'interrupteur Marche/Arrêt **9** sur la position **OFF**.

2 610 998 773 • TMS • 10.08.00

Aspiration de poussières/ de copeaux

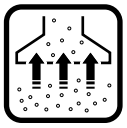

Les poussières dégagées lors des opérations d'usinage sont dangereuses pour la santé. Utiliser un dispositif d'aspiration des poussières et des copeaux, porter également un masque de protection contre les poussières.

L'aspiration de poussières/de copeaux sert à empêcher un encrassement important, une dégradation de l'air due à des poussières, et à améliorer l'évacuation des copeaux ou des poussières.

L'appareil peut être branché directement sur la prise d'un aspirateur universel Bosch avec commande à distance. L'aspirateur se met automatiquement en marche dès que l'appareil est mis en fonctionnement.

L'aspirateur doit être approprié au matériau à travailler.
Pour l'aspiration de poussières particulièrement nuisibles à la santé, cancérigènes ou sèches, utiliser des aspirateurs spéciaux.
Bosch vous offre des aspirateurs appropriés à tous les matériaux à travailler.

Il est possible de raccorder directement un tuyau flexible de **19 mm** de diamètre (1 610 793 002 ou 2 600 793 009 - voir accessoires) sur la tubulure d'évacuation des poussières **8**. Lors du travail sur des surfaces verticales, tenir l'appareil de sorte que le tuyau d'aspiration soit dirigé vers le bas.

Lors de travaux prolongés sur du bois ou lors d'une utilisation industrielle sur des matériaux produisant des poussières nuisibles à la santé, il convient de raccorder l'appareil à un dispositif d'aspiration externe approprié.

Démontage de l'anneau élastique

- **L'appareil ne doit être ouvert que par du personnel spécialisé autorisé !**
- **Avant toute intervention sur l'appareil proprement dit, toujours retirer la fiche du câble d'alimentation de la prise de courant.**

Pour ouvrir le carter, enlever l'anneau élastique **21**.

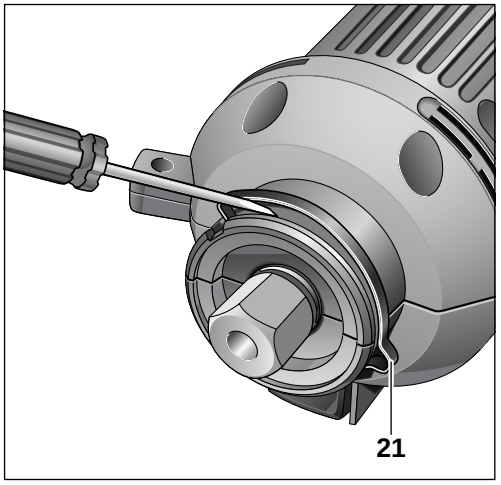

Faire sortir l'anneau élastique **21** à l'aide d'un tournevis.

2 610 998 773 • TMS • 10.08.00

Montage/démontage de la tubulure d'évacuation des poussières

■ **Avant toute intervention sur l'appareil proprement dit, toujours retirer la fiche du câble d'alimentation de la prise de courant.**

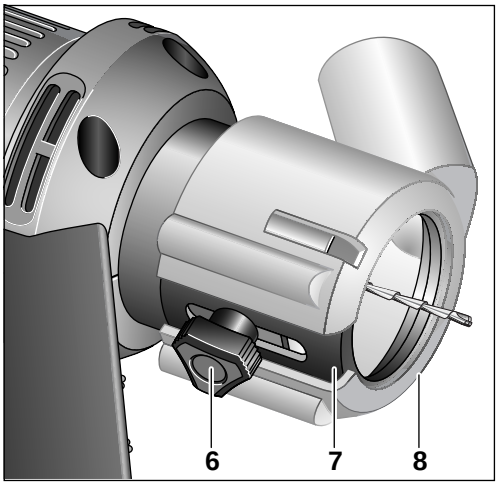

Montage :

Monter la tubulure d'évacuation des poussières **8** sur la plaque de base **7**, la fente montrant vers la vis moletée **6**, jusqu'à ce qu'elle s'encliquette de manière perceptible.

Démontage :

Ecarter légèrement la tubulure d'évacuation **8** au niveau de la fente et la retirer de la plaque de base **7**.

2 610 998 773 • TMS • 10.08.00

Montage du dispositif pour coupes circulaires

■ **Avant toute intervention sur l'appareil proprement dit, toujours retirer la fiche du câble d'alimentation de la prise de courant.**

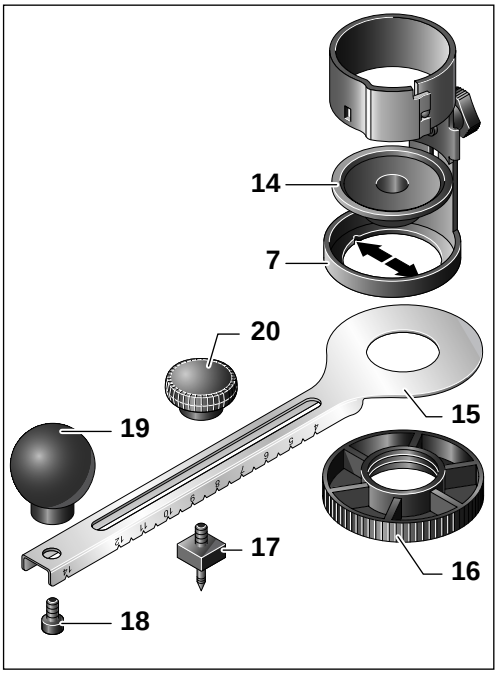

– D'abord démonter l'outil de coupe.
– Pour monter le dispositif pour coupes circulaires **11** (accessoire), nous recommandons d'enlever la plaque de base **7**.
– Monter la plaque filetée **14** en veillant à ce que les nez de guidage prennent dans les encoches de la plaque de base **7** (voir flèches).
– Visser le bras de coupe circulaire **15** la graduation vers le bas, sur la plaque filetée **14** (se trouvant dans la plaque de base **7**) au moyen de l'écrou rond **16**.
– Positionner le tourillon **17** dans le guidage, régler le **diamètre** nécessaire et fixer avec l'écrou de blocage **20**. Les indications se trouvant sur le bras de coupe circulaire **15** correspondent au diamètre du cercle à découper.
– Fixer la poignée **19** sur le bras de coupe circulaire **15** au moyen de la vis **18**. Afin d'appliquer le diamètre maximal, la poignée **19** peut également être utilisée pour bloquer le tourillon **17**.
– Monter la plaque de base **7** munie du dispositif pour coupes circulaires **11**.
– Monter l'outil de coupe.

Instructions d'utilisation

- **Travailler toujours dans le sens des aiguilles d'une montre.**
- **L'appareil ne peut être utilisé que pour couper des matériaux dont l'épaisseur est inférieure à 25 mm.**
- **Ne pas freiner les parties en rotation à l'aide de la touche de blocage de la broche.**
- **Toujours maintenir propres la broche et la plaque de base.**

Les outils de coupe doivent être choisis en fonction du matériau à travailler.

Il est possible d'effectuer des coupes de toute sorte sans avoir percé préalablement, en plongeant l'outil de coupe dans le matériau pendant que la machine est en marche.

E Positionner l'appareil avec le bord de la plaque de base formant un angle de 45° sur la pièce à travailler et mettre l'appareil en fonctionnement. Plonger lentement l'outil de coupe dans la pièce à travailler.

F Une fois la profondeur de coupe nécessaire atteinte, remettre l'appareil dans sa position de travail normale de sorte que la plaque de base repose de toute sa surface sur la pièce. Continuer à couper le long du tracé.

Une fois la coupe terminée, arrêter l'appareil et le retirer du tracé seulement à ce moment-là.

Afin de protéger les surfaces fragiles des pièces, p. ex. en céramique, contre des rayures, monter le patin de glissage **10** (accessoire) sur la plaque de base **7**.

Le patin de glissage **10** (accessoire) peut également être utilisé comme butée parallèle pour des coupes droites.

Nettoyage et entretien

- **Avant toute intervention sur l'appareil proprement dit, toujours retirer la fiche du câble d'alimentation de la prise de courant.**

☞ Pour obtenir un travail sûr et satisfaisant, nettoyer régulièrement l'appareil ainsi que ses ouïes de refroidissement. Nettoyer le porte-outil et la plaque de base à chaque changement d'outil.

Si, malgré tous les soins apportés à la fabrication et au contrôle de l'appareil, celui-ci devait avoir un défaut, la réparation ne doit être confiée qu'à une station de service après-vente agréée pour outillage Bosch.

Pour toute demande de renseignements ou commande de pièces de rechange, nous préciser impérativement le numéro de référence à dix chiffres de la machine.

Garantie

Les appareils Bosch sont garantis conformément aux dispositions légales/nationales (contre preuve d'achat, facture ou bordereau de livraison). Cette garantie implique le remplacement gratuit des pièces défectueuses. En tout état de cause s'applique la garantie légale couvrant toutes les conséquences des défauts ou vices cachés. (Articles 1641 et suivants du Code civil.)

Cette garantie correspond à un emploi normal de l'outil et exclut les avaries dues à un mauvais usage, à un entretien défectueux ou à l'usure normale. Le jeu de la garantie ne peut en aucun cas donner lieu à des dommages et intérêts.

Pour que cette garantie soit valable, il y a lieu de retourner l'outil **non démonté** au vendeur ou à une station de service après-vente Bosch, accompagné de la preuve d'achat mentionnant la date d'acquisition, le nom de l'utilisateur et le nom du revendeur.

2 610 998 773 • TMS • 10.08.00

Instructions de protection de l'environnement

Récupération des matières premières plutôt qu'élimination des déchets

Les machines, comme d'ailleurs leurs accessoires et emballages, doivent pouvoir suivre chacune une voie de recyclage appropriée.

Ce manuel d'instructions a été fabriqué à partir d'un papier recyclé blanchi en l'absence de chlore.

Nos pièces plastiques ont ainsi été marquées en vue d'un recyclage sélectif des différents matériaux.

Service Après-Vente

France

Information par Minitel 11
Nom : Bosch Outillage
Loc : Saint Ouen
Dépt : 93

Robert Bosch France S.A.
Service Marketing/Outillage
B.P. 67-50, Rue Ardoin
F-93402 St. Ouen Cedex

✆ Service conseil client,
Numéro Vert 0 800 05 50 51

Belgique

Robert Bosch S.A.
Service après-vente/Outillage
Rue Henri Genesse 1
B-1070 Bruxelles

✆ ..... (02) 525.51.11

Fax ..... (02) 525.54.30

✆ Service conseil client ..... (02) 525.53.07

Suisse

Robert Bosch AG
Service après-vente/Outillage
Industriestrasse 31
CH-8112 Otelfingen

✆ ..... (01) 8 47 16 16

✆ Service conseil client,
Numéro Vert 0 800 55 11 55

CE Déclaration de conformité

Nous déclarons sous notre propre responsabilité que ce produit est en conformité avec les normes ou documents normalisés suivants : EN 50 144, HD 400 conformément aux réglementations 89/336/CEE, 98/37/CE.

Dr. Gerhard Felten — Dr. Eckerhard Strötgen

ppa. Felten — i.V. Ströbgen

Robert Bosch GmbH, Geschäftsbereich Elektrowerkzeuge

2 610 998 773 • TMS • 10.08.00

Características técnicas

Rotocut	
Número de pedido	0 601 638 1..
Potencia absorbida*	450 W
Revoluciones en vacío	30 000 min^{-1}
Ø de pinzas de fijación	3,2 mm (1/8")
Ø de pinzas de fijación	6,4 mm (1/4")
Peso (sin accesorios) aprox.	1,2 kg
Clase de protección	⧈ / II

* Indicaciones válidas para tensiones nominales [U] de 230/240 V. Estas indicaciones pueden variar para tensiones menores y en algunas ejecuciones para ciertos países.

Información sobre ruidos y vibraciones

Determinación de los valores de medición según norma EN 50 144.

El nivel de ruido típico de la máquina corresponde a: nivel de presión de sonido 79 dB (A); nivel de potencia de sonido 92 dB (A).
¡Usar protectores auditivos!

El nivel de vibraciones típico en la mano/brazo es menor de 2,5 m/s^2.

Elementos de la máquina

1 Empuñadura adicional
2 Llave fija (Entrecaras 16)
3 Tecla de bloqueo del husillo
4 Tuerca tensora
5 Pinza de fijación 3,2 mm (1/8")
Pinza de fijación 6,4 mm (1/4")
6 Tornillo moleteado
7 Placa base ajustable
8 Boquilla de aspiración (para manguera Ø 19 mm)
9 Interruptor de conexión/desconexión
10 Zapata deslizante
11 Cortador de círculos
12 Lado ensanchado
13 Resalte de chapa

¡Los accesorios descritos e ilustrados no corresponden en parte al material que se adjunta!

Para su seguridad

Solamente puede trabajar sin peligro con el aparato si lee íntegramente las instrucciones de manejo y las indicaciones de seguridad, ateniéndose estrictamente a las recomendaciones allí comprendidas. Adicionalmente debe atenerse a las indicaciones de seguridad generales contenidas en el folleto adjunto. Déjese instruir prácticamente en el manejo antes de la primera aplicación.

Extraer el enchufe de la red.

Si llega a dañarse o cortarse el cable de red durante el trabajo, no tocar el cable, sino extraer inmediatamente el enchufe de la red. No usar jamás el aparato con un cable deteriorado.

Deterioro.

Al cortar en esquinas y paredes controlar primeramente el área de trabajo, p. ej. con un detector de metales, para ver si existen conductores eléctricos o tuberías de agua o gas ocultos en ellas.

Llevar gafas de protección y protectores auditivos.

Colocarse una mascarilla antipolvo.

Riesgo de lesión.

Útiles muy afilados.

- Trabajar siempre con el aparato sujetándolo firmemente con ambas manos y manteniendo una posición estable.
- Conectar la máquina a la red únicamente estando desconectada.
- Mantener el cable siempre detrás del aparato.
- No deben trabajarse materiales que contengan amianto.
- Mantenga alejadas las manos del útil en funcionamiento.

2 610 998 773 • TMS • 10.08.00

- Aproximar el aparato a la pieza solamente estando conectado.
- Antes de depositar el aparato, desconectarlo y esperar a que se detenga.
- Bosch solamente puede garantizar el funcionamiento correcto del aparato si se utilizan los accesorios originales previstos.

Utilización reglamentaria

El aparato ha sido proyectado para cortar escayola, madera, plexiglás, material sintético y azulejos de una dureza **reducida**.

Cambio de útil

- **Antes de cualquier manipulación en el aparato extraer el enchufe de la red.**

A Pulsar la tecla de bloqueo del husillo **3** y girar la tuerca tensora **4** hasta que enclave la tecla de bloqueo del husillo. Desenroscar la tuerca tensora **4** con la llave fija (entrecaras 16) **2**.

Insertar la pinza de fijación **5** correspondiente en la tuerca tensora **4**, y enroscar ésta a mano unas 5 vueltas aprox.

B Introducir el útil de manera que su vástago sobresalga de la pinza solamente 3 mm, aprox.

Pulsar la tecla de bloqueo del husillo **3** y apretar la tuerca tensora **4** on la llave fija (entrecaras 16) **2**.

- El diámetro del vástago del útil de corte debe corresponder con el diámetro interior del portaútiles indicado.
- Los útiles de corte utilizados deben estar homologados para las revoluciones máximas de los respectivos tipos de aparato.

Desmontaje, montaje y ajuste de la placa base

☞ **Al cambiar o ajustar la placa base 7 es imprescindible que no se encuentre montado ningún útil.**

Desmontaje:

C Girar la placa base **7** en sentido contrario a las agujas del reloj **I**, hasta el tope, y retirarla.

Montaje:

C Insertar la placa base **7** cuidando que el lado ensanchado **12** quede orientado hacia el resalte de chapa **13**, y girarla en el sentido de las agujas del reloj **II**, hasta que la pieza de enclavamiento de la placa base **7** enclave perceptiblemente en el lado ensanchado. Prestar atención a no forzar a pieza para no sobrepasar el punto de enclavamiento.

Ajuste de la profundidad de corte:

D Aflojar el tornillo moleteado **6**. Ajustar la placa base **7** de manera que el útil sobresalga como mín. 6 mm del material a trabajar.

Apretar el tornillo moleteado **6**.

Puesta en servicio

Cerciorarse de que la tensión de la red sea correcta: La tensión de la fuente de energía debe coincidir con las indicaciones en la placa de características del aparato. Los aparatos marcados con 230 V pueden funcionar también a 220 V.

Los aparatos marcados con 100 V pueden operar también a 115 V.

Conexión: Empujar hacia afuera el interruptor de conexión/desconexión **9**.

Desconexión: Desplazar a la posición **OFF** el interruptor de conexión/desconexión **9**.

2 610 998 773 • TMS • 10.08.00

Aspiración de polvo y virutas

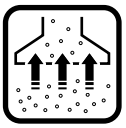

El polvo producido al trabajar es nocivo para la salud. Utilizar un equipo de aspiración y colocarse una mascarilla antipolvo.

La aspiración de polvo y virutas reduce la formación de suciedad, evita que se sobrecargue el ambiente con polvo y facilita además la posterior eliminación del polvo y de las virutas.

El aparato puede conectarse directamente a la toma de corriente de un aspirador universal Bosch con conexión automática a distancia. Éste se pone en marcha entonces automáticamente al conectar el aparato.

El aspirador debe ser el adecuado al material a trabajar.
En caso de extraer polvo seco nocivo para la salud o incluso cancerígeno, debe emplearse un aspirador especial.
Bosch ofrece aspiradores adecuados para todo tipo de material.

Para extraer el polvo puede conectarse una manguera de aspiración de **Ø 19 mm** (1 610 793 002 o 2 600 793 009 - ver accesorios especiales) directamente a la boquilla de aspiración **8**. Al trabajar superficies verticales sujetar el aparato de forma que la manguera de aspiración quede abajo.

En caso de trabajar prolongadamente madera, o de utilizarse industrialmente en materiales que provoquen polvo nocivo para la salud, debe conectarse el aparato a un dispositivo para aspiración externo adecuado.

Desmontar el anillo elástico

- **¡La apertura de la carcasa deberá efectuarla solamente personal técnico autorizado para ello!**
- **Antes de cualquier manipulación en el aparato extraer el enchufe de la red.**

Antes de abrir la carcasa debe desmontarse el anillo elástico **21**.

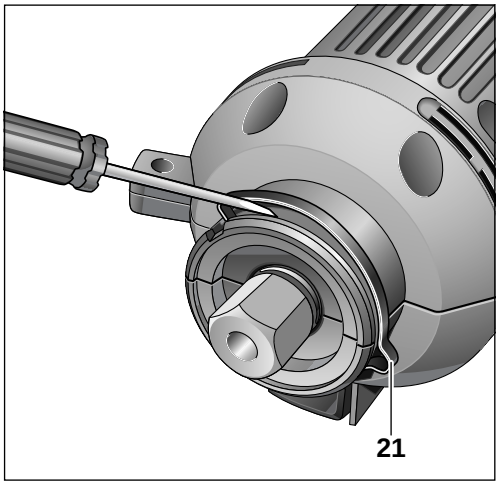

Sacar el anillo elástico **21** haciendo palanca con un destornillador.

Montaje y desmontaje de la boquilla aspiración

- **Antes de cualquier manipulación en el aparato extraer el enchufe de la red.**

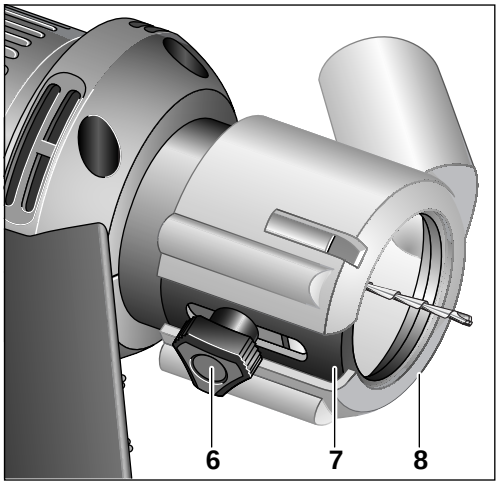

Montaje:

Montar la boquilla de aspiración **8** sobre la placa base **7** hasta enclavarla de forma perceptible, cuidando en ello que la ranura que orientada hacia el tornillo moleteado **6**.

Desmontaje:

Abrir un poco la boquilla de aspiración **8** por la ranura y retirarla de la placa base **7**.

2 610 998 773 • TMS • 10.08.00

Montaje del cortador de círculos

■ **Antes de cualquier manipulación en el aparato extraer el enchufe de la red.**

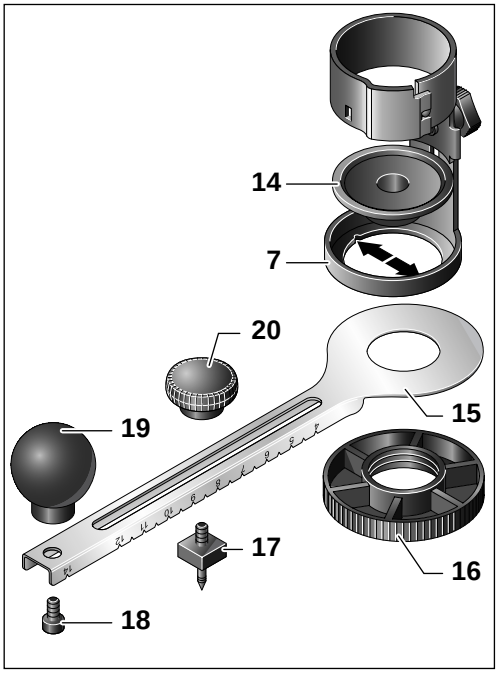

– Desmontar primero el útil de corte.

– Para montar el cortador de círculos **11** (accesorio especial) es aconsejable desmontar primero la placa base **7**.

– Colocar la placa roscada **14** en placa base **7** cuidando que los resaltes guía encajen en las muescas (flechas).

– Observar que la escala quede mirando hacia abajo, y sujetar entonces el brazo **15** a la placa roscada **14** (en la placa base **7**) con la tuerca cilíndrica **16**.

– Introducir el punzón **17** en la ranura-guía, ajustar el **diámetro** requerido, y sujetar el punzón con la tuerca de apriete **20**. Los valores indicados en el brazo **15** corresponden al diámetro del círculo resultante.

– Fijar la empuñadura **19** al brazo **15** con el tornillo **18**. Para ajustar el diámetro máximo puede usarse la empuñadura **19** a modo de contratuerca en el punzón **17**.

– Montar la placa base **7** con el cortador de círculos **11** acoplado.

– Montar el útil.

Instrucciones de trabajo

■ **Trabajar siempre en el sentido de las agujas del reloj.**

■ **El aparato deberá utilizarse únicamente para cortar materiales hasta un grosor máximo de 25 mm.**

■ **No frenar el aparato con la tecla de bloqueo del husillo.**

■ **Mantener siempre limpios el husillo y la placa base.**

Los útiles respectivos deben seleccionarse de acuerdo al tipo de material a trabajar.

Es posible efectuar recortes con formas muy variadas sin necesidad de efectuar un taladro previo, dejando penetrar el útil en funcionamiento en el material.

E Apoyar el canto de la placa base sobre la pieza de trabajo de manera que el aparato quede inclinado aprox. 45°, y conectarlo. Dejar penetrar lentamente el útil en la pieza de trabajo.

F Tras obtener la profundidad de ranura deseada, colocar el aparato en la posición normal de trabajo, de manera que la placa base asiente en toda su superficie. Seguir cortando a lo largo del trazado.

Al terminar de aserrar, desconectar primeramente el aparato y sacar entonces la hoja de sierra de la ranura de corte.

Para proteger la superficies delicadas, p. ej. cerámica, debe montarse la zapata deslizante **10** (accesorio especial) sobre la placa base **7**.

La zapata deslizante **10** (accesorio especial) puede emplearse también como tope paralelo para efectuar cortes rectos.

Mantenimiento y limpieza

■ **Antes de cualquier manipulación en el aparato extraer el enchufe de la red.**

☞ Mantener siempre limpios el aparato y las rejillas de refrigeración para poder trabajar con seguridad. Siempre que se cambien, limpiar el portaútiles y la placa base.

Si a pesar de los esmerados procesos de fabricación y control, la máquina llegase a averiarse, la reparación deberá encargarse a un taller de servicio autorizado para herramientas eléctricas Bosch.

Al realizar consultas o solicitar piezas de repuesto, es imprescindible indicar siempre el número de pedido de 10 cifras que figura en la placa de características del aparato.

2 610 998 773 • TMS • 10.08.00

Garantía

Para los aparatos Bosch concedemos una garantía de acuerdo con las prescripciones legales específicas de cada país (comprobación a través de la factura o albarán de entrega).

Quedan excluidos de garantía los daños ocasionados por desgaste natural, sobrecarga o manejo inadecuado.

Las reclamaciones únicamente pueden considerarse si la máquina se envía **sin desmontar** al suministrador de la misma o a un Servicio técnico Bosch de herramientas neumáticas o eléctricas.

Protección del medio ambiente

Recuperación de materias primas en lugar de producir desperdicios.

El aparato, los accesorios y el embalaje debieran someterse a un proceso de recuperación que respete el medio ambiente.

Estas instrucciones se han impreso sobre papel reciclado sin la utilización de cloro.

Para efectuar un reciclaje selectivo se han identificado las piezas de plástico.

Servicio técnico y asistencia al cliente

Robert Bosch España, S.A.
Departamento de ventas
Herramientas Eléctricas
C/Hermanos García Noblejas, 19
E-28037 Madrid

✆ Asesoramiento al cliente 901 116 697

Fax 91 327 98 63

CE Declaración de conformidad

Declaramos bajo nuestra sola responsabilidad que este producto está en conformidad con las normas o documentos normalizados siguientes: EN 50 144, HD 400 de acuerdo con las regulaciones 89/336/CEE, 98/37/CE.

Dr. Gerhard Felten — ppa. Felten

Dr. Eckerhard Strötgen — i.V. Strötgen

Robert Bosch GmbH, Geschäftsbereich Elektrowerkzeuge

2 610 998 773 • TMS • 10.08.00

Reservado el derecho de modificaciones

Dados técnicos do aparelho

Rotocut	
N° de encomenda	0 601 638 1..
Potência nominal absorvida*	450 W
Rotações em vazio	30 000 min^{-1}
Ø pinças de aperto	3,2 mm (1/8")
Ø pinças de aperto	6,4 mm (1/4")
Peso (sem accessório) aprox.	1,2 kg
Classe de protecção	⧈ / II

* As indicações valem para tensões nominais de [U] 230/240 V. Estas indicações podem variar no caso de tensões mais baixas e modelos específicos de países.

Informações sobre ruído e vibrações

Valores de medida de acordo com EN 50 144.

O nível de ruído avaliado A do aparelho é tipicamente: Nível de pressão acústica 79 dB (A). Nível de potência acústica 92 dB (A).
Utilize protectores acústicos!

A vibração do braço e da mão é tipicamente inferior a 2,5 m/s^2.

Elementos do aparelho

1 Punho adicional
2 Chave de forqueta (SW 16)
3 Tecla Spindellock (Bloqueio de veio)
4 Porca de capa
5 Pinça de aperto 3,2 mm (1/8")
Pinça de aperto 6,4 mm (1/4")
6 Parafuso serrilhado
7 Placa de base ajustável
8 Bocal de aspiração (Para mangueira de Ø 19 mm)
9 Interruptor de ligar/desligar
10 Sapata de deslize
11 Cortador circular
12 Cavidade
13 Ressalto de chapa

Os acessórios ilustrados e descritos nas instruções de serviço nem sempre são abrangidos pelo conjunto de fornecimento!

Para sua segurança

Um trabalho seguro com o aparelho só é possível após ter lido atentamente as instruções de serviço e as indicações de segurança e após observar rigorosamente as indicações nelas contidas. Adicionalmente é necessário seguir as indicações de segurança contidas no caderno em anexo. Uma instrução prática é vantajosa.

Puxar a ficha da tomada.

Caso o cabo de rede for danificado ou cortado durante o trabalho, não toque no cabo. Tire imediatamente a ficha da tomada. Jamais utilizar o aparelho com um cabo danificado.

Danos.

Ao cortar em cantos ou em paredes, deverá primeiramente controlar se no local a ser trabalhado estão instaladas tubulações de electricidade, gás e de água, p. ex. com um aparelho para localizar metais.

Usar óculos de protecção e protecção para os ouvidos.

Usar máscara de protecção contra pó.

Perigos de lesões.

Ferramentas de aplicação afiadas.

- Ao trabalhar com o aparelho, segure-o sempre com ambas as mãos e mantenha uma posição firme.
- A ficha só deve ser introduzida na tomada com a máquina desligada.
- O cabo deve ser colocado sempre para trás da máquina.
- Materiais que contém amianto não devem ser trabalhados.
- Mantenha as mãos afastadas das ferramentas de corte.

2 610 998 773 • TMS • 10.08.00

- Só contactar a peça a ser trabalhada quando o aparelho já estiver ligado.
- Sempre desligue e deixe que o aparelho páre, antes de depositá-lo.
- A Bosch só pode assegurar um funcionamento perfeito do aparelho, se para este aparelho foram utilizados acessórios originais previstos para tal.

Utilização de acordo com as disposições

O aparelho é destinado para cortar gesso, madeira, plexiglas, plástico e azulejos para paredes **macios**.

Mudança da ferramenta

- **Tirar a ficha da tomada antes do todos os trabalhos no aparelho.**

A Premir a tecla Spindellock **3** e girar a porca de capa **4**, até que a tecla Spindellock engate. Desaparafusar a porca de capa **4** com a chave de forqueta (SW 16) **2**.

Introduzir a respectiva pinça de aperto **5** na porca de capa **4**, colocar a porca de capa **4** e apertar com a mão por aprox. 5 voltas.

B Introduzir a ferramenta de corte, até que ainda sejam visíveis 3 mm da haste da ferramenta.

Premir a tecla Spindellock **3** e apertar a porca de capa **4** com a chave de forqueta (SW 16) **2**.

- O diâmetro da haste da ferramenta de corte deve coincidir com o diâmetro da admissão da ferramenta.
- As ferramentas de corte utilizadas devem ser homologadas para o máximo número de rotação do tipo de aparelho.

Desmontar/montar/ajustar a placa de base ajustável

☞ **Apenas substituir ou ajustar a placa de base 7 com a ferramenta de corte desmontada.**

Desmontar:

C Girar a placa de base **7** contra o sentido dos ponteiros do relógio **I** até sentir o esbarro e retirar.

Montar:

C Deslocar a placa de base **7** com a cavidade **12** sobre o ressalto de chapa **13** e girar no sentindo dos ponteiros do relógio **II**, até que a placa de base **7** engate audivelmente com o entalhe na cavidade. Não girar sobre este entalhe.

Ajustar a profundidade de corte:

D Soltar o parafuso serrilhado **6**. Ajustar a placa de base **7** de modo que a ferramenta de corte sobressaia por no min. 6 mm do material a ser cortado.

Apertar o parafuso serrilhado **6**.

Colocação em funcionamento

Tenha em atenção a tensão de rede: A tensão da fonte de corrente deve coincidir com as indicações no logotipo do aparelho. Aparelhos com a indicação de 230 V também podem ser operados com 220 V.

Aparelhos marcados com 100 V também podem ser operados com 115 V.

Para ligar:	Deslocar o interruptor de ligar-desligar **9** para fora.
Para desligar:	Deslocar o interruptor de ligar-desligar **9** para a posição **OFF**.

2 610 998 773 • TMS • 10.08.00

Aspiração de pó/de aparas

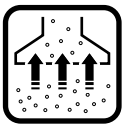

Pó que for produzido durante o trabalho é nocivo à saúde. Utilizar uma aspiração de pó/de aparas e usar uma máscara de protecção contra pó.

A aspiração de pó/aparas evita maiores sujidades, sem poluir o ar a ser respirado com pó e facilita a eliminação de aparas ou de pó.

O aparelho pode ser ligado directamente à tomada de um aspirador universal Bosch com dispositivo de ligação por telecomando. Este começa automaticamente a funcionar, logo que o aparelho for ligado.

O aspirador de pó deve ser apropriado para o tipo de material a ser trabalhado.
Para aspirar pós extremamente nocivos à saúde, cancerígenos, pós secos, deverá utilizar um aspirador especial.
A Bosch oferece aspiradores apropriados para todo tipo de material a ser trabalhado.

Para aspirar, é possível ligar a mangueira de aspiração com **Ø 19 mm** (1 610 793 002 ou 2 600 793 009 - veja acessórios) directamente ao bocal **8**. No caso de superfícies verticais, deverá segurar o aparelho de forma que a mangueira de aspiração indique para baixo.

Ao trabalhar madeira por prolongado tempo ou no caso de aplicação comercial, durante as quais são produzidos pós nocivos à saúde, deverá conectar o aparelho à um dispositivo de aspiração externo apropriado.

2 610 998 773 • TMS • 10.08.00

Remover a arruela de pressão

- **A carcaça só deve ser aberta por pessoal especializado autorizado!**
- **Tirar a ficha da tomada antes do todos os trabalhos no aparelho.**

Para abrir a carcaça, é necessário remover a arruela de pressão **21**.

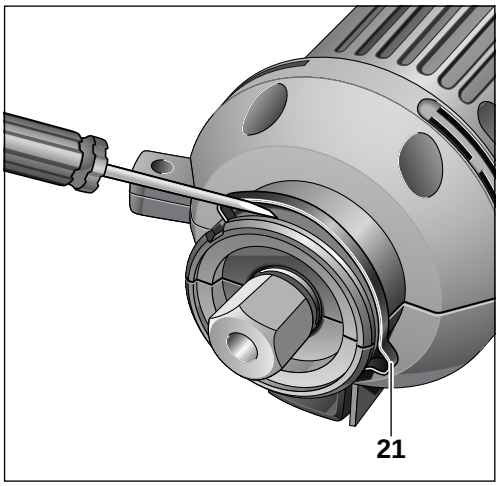

Retirar a arruela de pressão **21** com auxílio de uma chave de fenda.

Montar/desmontar o bocal de aspiração

- **Tirar a ficha da tomada antes do todos os trabalhos no aparelho.**

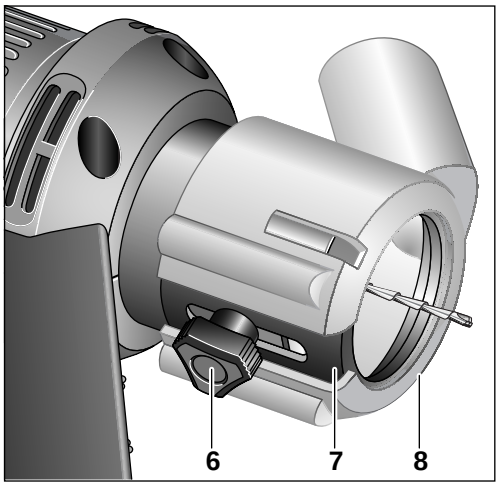

Montar:

Introduzir o bocal de aspiração **8** com a fenda do parafuso serrilhado **6** mostrando para a placa de base **7**, até que engate audivelmente.

Desmontar:

Dobrar o bocal de aspiração **8** um pouco para cima na altura da fenda e puxar da placa de base **7**.

Montar o cortador circular

■ **Tirar a ficha da tomada antes do todos os trabalhos no aparelho.**

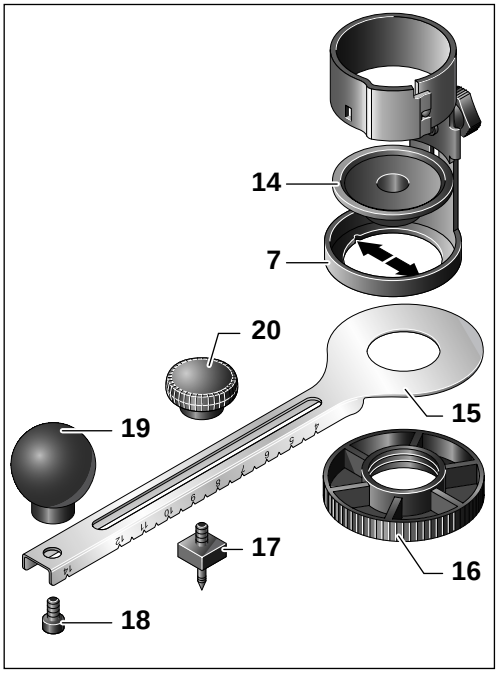

– Desmontar primeiramente a ferramenta de corte.

– Para a montagem do cortador circular **11** (acessório), recomendamos que seja retirada a placa de base **7**.

– Introduzir a placa roscada **14** com ressaltos de guia nos entalhes (setas) da placa de base **7**.

– Aparafusar o braço de corte circular **15**, com a escala para baixo, com a porca redonda **16** na placa de base **14** (na placa de base **7**).

– Introduzir o punção **17** no guia, ajustar o **diâmetro** necessário e fixar com a porca de fixação **20**. As indicações sobre o braço de corte circular **15** correspondem ao diâmetro do circulo a ser cortado.

– Fixar o punho **19** com o parafuso **18** no braço de corte circular **15**. Para a utilização do máximo diâmetro de circunferência, também é possível utilizar o punho **19** para contra-apoiar o punção **17**.

– Montar a placa de base **7** com o cortador circular **11** aplicado.

– Introduzir ferramenta de corte.

Instruções para o trabalho

■ **Trabalhe sempre no sentido dos ponteiros do relógio.**

■ **O aparelho só pode ser utilizado para cortar materiais com uma espessura de até 25 mm.**

■ **Não freiar com a tecla Spindellock (Bloqueio de veio).**

■ **Manter o veio e a placa de base sempre limpos.**

Deverá utilizar as ferramentas de corte de acordo com o material a ser trabalhado.

É possível realizar recortes de qualquer forma sem pré-furar, apenas introduzindo a ferramenta de corte com a máquina funcionando.

E Apoiar o aparelho com o canto da placa de base num ângulo de aprox. 45° sobre a peça ser trabalhada e ligar. Mergulhar a ferramenta de corte lentamente sobre a peça a ser trabalhada.

F Após alcançar a profundidade de corte necessária, deverá colocar a máquina novamente na posição de trabalho normal, de modo que a placa de base esteja apoiada com toda a superfície. Continuar a cortar ao longo da linha de corte.

Após terminado o processo de trabalho, deverá primeiro desligar o aparelho e em seguida retirá-lo do corte.

Para proteger superfícies sensíveis, p. ex. cerâmica, deverá colocar a sapata de deslize **10** (acessório) sobre a placa de base **7**.

A sapata de deslize **10** (acessório) também pode ser utilizada como esbarro paralelo para cortes rectos.

Manutenção e conservação

■ **Tirar a ficha da tomada antes do todos os trabalhos no aparelho.**

☞ Sempre manter o aparelho e as aberturas de ventilação limpas, para trabalhar bem e de forma segura. Limpar a admissão e a placa de base a cada substituição.

Caso o aparelho venha a apresentar falhas, apesar de cuidadosos processos de fabricação e de controlo de qualidade, deve ser reparado em um serviço técnico autorizado para aparelhos eléctricos Bosch.

No caso de informações e encomendas de acessórios, indique por favor sem falta o número de encomenda de 10 algarismos do aparelho!

2 610 998 773 • TMS • 10.08.00

Garantia

Prestamos garantia para aparelhos Bosch de acordo com as disposições legais/específicas do país (comprovação através da factura ou da guia de remessa).

Avarias provenientes de desgaste natural, sobrecarga ou má utillização não são abrangidas pela garantia.

Em caso de reclamação enviar o aparelho, **sem ser desmontado**, ao fornecedor ou a um serviço de assistençia técnica autorizado Bosch Ferramentas Electricas.

Protecção do meio-ambiente

Reciclagem de matérias primas em vez de eliminação de lixo.

Recomenda-se sujeitar o aparelho, os acessórios e a embalagem à uma reutilização ecológica.

Estas instruções foram manufacturadas com papel reciclável isento de cloro.

Para efeitos de uma reciclagem específica, as peças de plástico dispõem de uma respectiva marcação.

2 610 998 773 • TMS • 10.08.00

Serviço

Robert Bosch LDA
Avenida Infante D. Henrique
Lotes 2E-3E
P-1800 Lisboa

✆ ..... (21) 8 50 01 06

Fax..... (21) 8 51 11 11

CE Declaração de conformidade

Declaramos sob nossa exclusiva responsabilidade que este producto cumpre as seguintes normas ou documentos normativos: EN 50 144, HD 400 conforme as disposições das directivas 89/336/CEE, 98/37/CE.

Dr. Gerhard Felten — ppa. Felten

Dr. Eckerhard Strötgen — i.V. Strötgen

Robert Bosch GmbH, Geschäftsbereich Elektrowerkzeuge

Reservado o direito a modificações

Dati tecnici

Rotocut	
Codice di ordinazione	0 601 638 1..
Potenza assorbita nominale*	450 W
Numero di giri a vuoto	30 000 min^{-1}
Ø delle pinze di serraggio	3,2 mm (1/8")
Ø delle pinze di serraggio	6,4 mm (1/4")
Peso (senza accessori) ca.	1,2 kg
Classe protezione	⧈ / II

* Le caratteristiche si riferiscono a tensioni nominali [U] 230/240 V. In caso di tensioni minori ed in caso di modelli speciali a seconda dei Paesi, le caratteristiche riportate possono essere divergenti.

Informazioni sulla rumorosità e sulla vibrazione

Valori misurati conformemente alla norma EN 50 144.

La misurazione A del livello di pressione acustica dell'utensile è di solito di: Livello di rumorosità 79 dB (A). Potenza della rumorosità 92 dB (A).
Utilizzare le cuffie di protezione!

Le vibrazioni sull'elemento mano-braccio di solito sono inferiori a 2,5 m/s^2.

Elementi della macchina

1 Impugnatura supplementare
2 Chiave a bocca (SW 16)
3 Pulsante di blocco della testa portamandrino
4 Dado a risvolto
5 Pinza di serraggio 3,2 mm (1/8")
Pinza di serraggio 6,4 mm (1/4")
6 Vite a testa zigrinata
7 Piastra base regolabile
8 Montante di aspirazione (per tubo Ø 19 mm)
9 Interruttore di avvio/arresto
10 Pattino di scorrimento
11 Guida per tagli circolari
12 Incurvamento
13 Nasello

Gli accessori illustrati o descritti nelle istruzioni per l'uso non sono sempre compresi nella fornitura!

Per la Vostra sicurezza

È possibile lavorare con l'elettroutensile senza incorrere in pericoli soltanto dopo aver letto completamente le istruzioni per l'uso e l'opuscolo avvertenze per la sicurezza e seguendo rigorosamente le istruzioni in essi contenute. Attenersi inoltre rigorosamente alle indicazioni di sicurezza generali che si trovano nel manuale allegato. Fatevi istruire praticamente prima di passare all'operazione pratica.

Estrarre la spina di rete.

Se durante un'operazione di lavoro viene danneggiato oppure troncato il cavo dell'alimentazione di rete, non toccare il cavo ma estrarre immediatamente la spina dalla presa. Mai utilizzare la macchina con un cavo danneggiato.

Danneggiamento.

Prima di eseguire operazioni di taglio in spigoli ed in pareti, utilizzando ad esempio un rilevatore di metalli, accertarsi che entro la superficie di lavorazione non si trovino linee elettriche, tubazioni per il gas e per l'acqua incassate nelle pareti.

Portare occhiali e cuffie di protezione.

Portare occhiali e cuffie di protezione.

Pericolo di incidenti.

Utensile ad innesto tagliente.

- Durante le operazioni di lavoro è necessario tenere la macchina sempre con entrambe le mani ed adottare una posizione di lavoro sicura.
- Inserire la spina nella presa di rete soltanto quando la macchina è disinserita.
- Far passare sempre il cavo sul lato posteriore della macchina.

2 610 998 773 • TMS • 10.08.00

- Non è permessa la lavorazione di materiali contenenti amianto.
- Non avvicinare mai le mani ad utensili da taglio ancora in rotazione.
- La macchina va applicata sul pezzo in lavorazione soltanto quando è in funzionamento.
- Disinserire sempre la macchina e, prima di appoggiarla, attendere che sia completamente ferma.
- La Bosch può garantire un perfetto funzionamento della macchina soltanto se vengono utilizzati accessori originali specificatamente previsti per questa macchina.

Uso conforme alle norme

La macchina è ideale per tagliare materiale in gesso, legname, plexiglas, materia plastica e piastrelle da pareti di tipo **monocottura**.

Cambio degli utensili

- **Prima di qualunque intervento alla macchina, estrarre la spina dalla presa di rete.**

A Premere il pulsante di blocco della testa portamandrino **3** e girare il dado per raccordi **4** fino a quando il pulsante di blocco della testa portamandrino arriverà a fare presa. Svitare il dado a risvolto **4** utilizzando la chiave a forcella (SW 16) **2**.

Inserire la rispettiva pinza di serraggio **5** nel dado per raccordi **4**, applicare il dado per raccordi **4** ed avvitare bene a mano facendo circa 5 giri.

B Inserire gli utensili da taglio lasciando ancora visibili 3 mm del gambo dell'utensile.

Premere il pulsante di blocco della testa portamandrino **3** ed avvitare bene il dado per raccordi **4** utilizzando la chiave a bocca (SW 16) **2**.

- Il diametro del gambo dell'utensile da taglio deve corrispondere al diametro dell'attacco utensili indicato.
- Gli utensili da taglio utilizzati devono essere omologati per il numero massimo di giri del tipo di macchina.

Smontaggio/montaggio/ regolazione della piastra base

☞ **Sostituire oppure spostare la piastra base 7 soltanto quando l'utensile da taglio è smontato.**

Smontaggio:

C Ruotare la piastra base **7** in senso antiorario **I** fino a percepirne la battuta ed estrarla.

Montaggio:

C Spingere la piastra base **7** con l'incurvamento **12** sul nasello **13** e ruotarla in senso orario **II** fino a quando la piastra base **7** arriverà a far presa percettibilmente nella tacca dell'incurvamento. Non continuare a ruotare oltre tale punto di scatto.

Impostare la profondità di taglio:

D Allentare la vite a testa zigrinata **6**. Regolare la piastra base **7** in modo tale che l'utensile da taglio fuoriesca almeno 6 mm dal materiale che si intende tagliare.

Avvitare bene la vite a testa zigrinata **6**.

Messa in servizio

Osservare la tensione di rete: La tensione della rete deve corrispondere a quella riportata sulla targhetta della macchina. Gli apparecchi con l'indicazione di 230 V possono essere collegati anche alla rete di 220 V.

Macchine previste per l'uso con 100 V possono essere azionate anche a 115 V.

Avviare: Spingere fuori l'interruttore avvio/arresto **9**.

Arrestare: Spingere l'interruttore avvio/arresto **9** alla posizione **OFF**.

2 610 998 773 • TMS • 10.08.00

Aspirazione polvere/aspirazione trucioli

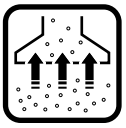

La polvere che si produce durante le operazioni di lavoro è dannosa alla salute. Utilizzare l'aspirazione polvere ed indossare la maschera di protezione.

L'aspirazione polvere/aspirazione trucioli impedisce l'accumulo di sporcizia e la formazione di un'alta presenza di polvere nell'aria dell'ambiente di lavoro facilitando l'operazione di smaltimento sia dei trucioli che della polvere di abrasione.

La macchina può essere collegata direttamente ad un aspiratore multiuso della Bosch munito di dispositivo automatico di teleinserimento. Questo entra automaticamente in azione al momento in cui si avvia la macchina.

L'aspirapolvere deve essere adatto all'aspirazione del tipo di materiale in lavorazione.
In caso di polveri particolarmente dannose per la salute, cancerogene ed asciutte, utilizzare aspiratori professionali speciali.
Il programma Bosch comprende aspiratori adatti per ogni tipo di materiale in lavorazione.

Per operazioni di aspirazione è possibile collegare il tubo di aspirazione **Ø 19 mm** (1 610 793 002 oppure 2 600 793 009 - cfr. accessori opzionali) direttamente al montante di aspirazione **8**. In caso di superfici di presa verticali, tenere la macchina in modo tale che il tubo di aspirazione sia rivolto verso il basso.

Lavorando per periodi più lunghi legname, oppure in caso di impiego industriale su materiali da cui si producono polveri dannose alla salute, è indispensabile collegare la macchina ad un dispositivo esterno di aspirazione.

Rimuovere la rondella elastica

- **La carcassa della macchina può essere aperta esclusivamente da personale specializzato autorizzato!**
- **Prima di qualunque intervento alla macchina, estrarre la spina dalla presa di rete.**

Per aprire la carcassa, rimuovere la rondella elastica **21**.

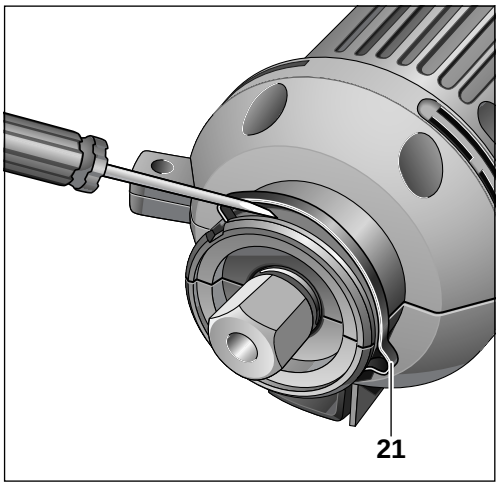

Facendo leva con un cacciavite, estrarre la rondella elastica **21**.

Montaggio/smontaggio del montante di aspirazione

- **Prima di qualunque intervento alla macchina, estrarre la spina dalla presa di rete.**

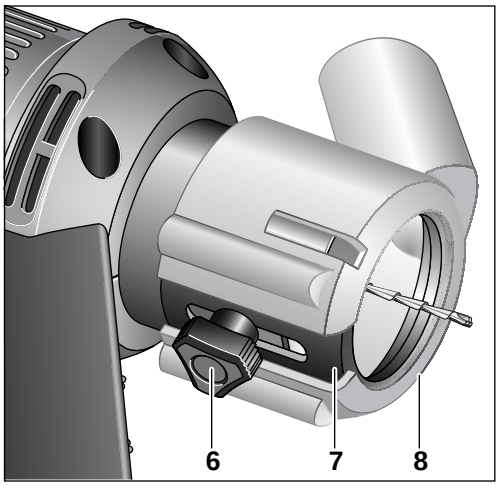

Montaggio:

Con la fessura che indica verso la vite a testa zigrinata **6**, spingere il montante di aspirazione **8** sulla piastra base **7** fino a quando arriverà a fare presa in modo percettibile.

Smontaggio:

Piegare verso l'alto leggermente il montante di aspirazione **8** ed estrarlo dalla piastra base **7**.

2 610 998 773 • TMS • 10.08.00

Montaggio della guida per tagli circolari

■ **Prima di qualunque intervento alla macchina, estrarre la spina dalla presa di rete.**

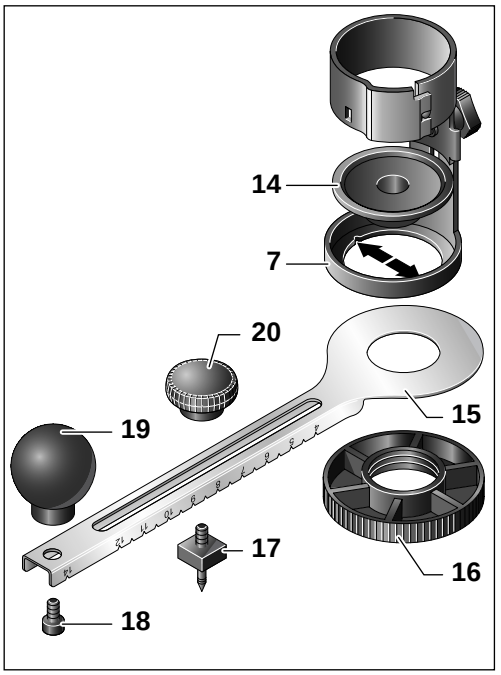

– Smontare prima l'utensile da taglio.
– Per montare la guida per tagli circolari **11** (accessorio opzionale) raccomandiamo di smontare prima la piastra base **7**.
– Posare la piastra filettata **14** inserendo i naselli di guida nelle rientranze (frecce) della piastra base **7**.
– Con la scala rivolta verso il basso, avvitare il braccio della guida per tagli circolari **15** con il dado cilindrico **16** alla piastra filettata **14** (nella piastra base **7**).
– Posare il perno guida **17** nella scanalatura, regolare il **diametro** necessario e fissare con la rispettiva madrevite **20**. I dati sul braccio della guida per tagli circolari **15** corrispondono al diametro del cerchio che si intende tagliare.
– Fissare l'impugnatura **19** con la vite **18** al braccio della guida per tagli circolari **15**. Per utilizzare il massimo del diametro del cerchio è possibile utilizzare anche l'impugnatura **19** per fissare il perno guida **17**.
– Montare la piastra base **7** con la guida per tagli circolari **11** applicata.
– Montare l'utensile da taglio.

Istruzioni per il lavoro

■ **Lavorare sempre procedendo in senso orario.**

■ **La macchina può essere utilizzata esclusivamente per l'esecuzione di tagli in materiali con uno spessore massimo di 25 mm.**

■ **Non cercare di frenare il movimento rotatorio utilizzando il pulsante di blocco della testa portamandrino.**

■ **Tenere sempre puliti il mandrino e la piastra di base.**

Utilizzare sempre gli utensili da taglio adatti a seconda del tipo di materiale in lavorazione.

Applicando l'utensile a tuffo sul materiale in lavorazione mentre la macchina è in azione, è possibile eseguire tagli dal pieno di ogni forma senza necessità di dover fare prima dei fori.

E Applicare il bordo della piastra base della macchina con un'angolatura di circa 45° sul pezzo in lavorazione ed avviare la macchina. Operando con la dovuta accortezza, iniziare il taglio sul pezzo in lavorazione.

F Una volta raggiunta la profondità di taglio necessaria, mettere la macchina nuovamente alla normale posizione operativa in modo tale che la piastra base poggi completamente sulla superficie. Continuare l'operazione di taglio operando lungo la linea di taglio.

A conclusione dell'operazione di lavoro, disinserire la macchina prima di estrarla dal taglio.

Al fine di proteggere superfici delicate di pezzi in lavorazione, come per esempio la ceramica, applicare il pattino di scorrimento **10** (accessorio opzionale) sulla piastra base **7**.

Il pattino di scorrimento **10** (accessorio opzionale) può essere utilizzato anche come guida parallela per l'esecuzione di tagli diritti.

2 610 998 773 • TMS • 10.08.00

Manutenzione e pulizia

■ **Prima di qualunque intervento alla macchina, estrarre la spina dalla presa di rete.**

☞ Per poter garantire buone e sicure operazioni di lavoro, tenere sempre pulite la macchina e le fessure di ventilazione. In occasione di ogni sostituzione, pulire bene l'attacco utensili e la piastra base.

Se nonostante gli accurati procedimenti di produzione e di controllo la macchina dovesse guastarsi, la riparazione va fatta effettuare da un punto di assistenza autorizzato per gli elettroutensili Bosch.

Comunicare sempre il codice di ordinazione a 10 cifre dell'elettroutensile in caso di richieste o di ordinazione di pezzi di ricambio!

Garanzia

Per gli apparecchi Bosch forniamo garanzia conforme alle disposizioni di legge/specifiche nazionali (certificazione a mezzo fattura o bolla di consegna).

Guasti derivanti da usura naturale, sovraccarico oppure uso improprio dell'apparecchio sono esclusi dalla garanzia.

La garanzia è subordinata alla compilazione completa di questo certificato.

Modello: .....

Data di acquisto: .....

Rivenditore (Timbro e firma):

Si accettano reclami solo se l'apparecchio viene inviato, **non smontato**, al fornitore oppure a una officina del Servizio Assistenza Clienti Bosch per utensili elettrici.

Misure ecologiche

Recupero di materie prime, piuttosto che smaltimento di rifiuti.

Macchina, accessori ed imballaggio dovrebbero essere inviati ad una riutilizzazione ecologica.

Queste istruzioni sono stampate su carta riciclata sbiancata senza cloro.

I componenti in plastica sono contrassegnati per il riciclaggio selezionato.

Servizio post-vendita

Italia

Robert Bosch S.p.A.
Via Giovanni da Udine 15
I-20156 Milano

✆ ..... (02) 3 69 66 63
Fax..... (02) 3 69 66 62
✆ Filo diretto con Bosch: ..... (02) 3 69 63 14

Svizzera

Robert Bosch AG
Servizio Elettroutensili
Industriestrasse 31
CH-8112 Otelfingen

✆ Servizio..... (01) 8 47 16 16
✆ Consulente per la clientela:
Numero verde..... 0 800 55 11 55

CE Dichiarazione di conformità

Assumendone la piena responsabilità, dichiariamo che il prodotto è conforme alle seguenti normative ed ai relativi documenti: EN 50 144, HD 400 in base alle prescrizioni delle direttive CEE 89/336, CE 98/37.

Dr. Gerhard Felten — Dr. Eckerhard Strötgen

ppa. Felten — i.V. Strötgen

Robert Bosch GmbH, Geschäftsbereich Elektrowerkzeuge

2 610 998 773 • TMS • 10.08.00

Technische gegevens

Rotocut	
Bestelnummer	0 601 638 1..
Opgenomen vermogen*	450 W
Onbelast toerental	30 000 min^{-1}
Spantang-Ø	3,2 mm (1/8")
Spantang-Ø	6,4 mm (1/4")
Gewicht (zonder toebehoren) ca.	1,2 kg
Veiligheidsklasse	⧈ / II

* Gegevens gelden voor nominale spanningen [U] 230/240 V. Bij lagere spanningen en bij per land verschillende uitvoeringen kunnen deze gegevens afwijken.

Informatie over geluid en trillingen

Meetwaarden vastgesteld volgens EN 50 144.

Het A-gewaardeerde geluidsdrukniveau van de machine bedraagt kenmerkend: geluidsdrukniveau 79 dB (A); geluidsvermogenniveau 92 dB (A).
Draag oorbeschermers.

Kenmerkend is dat de trillingen van hand en arm geringer zijn dan 2,5 m/s^2.

Bestanddelen van de machine

1 Extra handgreep
2 Steeksleutel (SW 16)
3 Knop voor blokkering van uitgaande as
4 Wartelmoer
5 Spantang 3,2 mm (1/8")
Spantang 6,4 mm (1/4")
6 Kartelschroef
7 Verstelbare voetplaat
8 Afzuigadapter (voor slang Ø 19 mm)
9 Aan/uit-schakelaar
10 Glijvoet
11 Cirkelsnijder
12 Uitsparing
13 Nok

In de gebruiksaanwijzing afgebeeld en beschreven toebehoren wordt niet altijd standaard meegeleverd.

Voor uw veiligheid

Met de machine kan uitsluitend veilig worden gewerkt, wanneer u de gebruiksaanwijzing en de veiligheidsvoorschriften volledig leest en u zich strikt aan de gegeven aanwijzingen houdt. Bovendien moeten de algemene veiligheidsvoorschriften in de bijgevoegde brochure worden opgevolgd. Laat u voor het eerste gebruik praktisch instrueren.

Stekker uit het stopcontact.

Raak de stroomkabel niet aan indien deze tijdens de werkzaamheden wordt beschadigd of doorgesneden, maar trek onmiddellijk de stekker uit het stopcontact. Gebruik de machine nooit met een beschadigde kabel.

Beschadiging.

Controleer bij het snijden in hoeken en muren de te bewerken plaats eerst op verborgen stroom-, gas- of waterleidingen, bijvoorbeeld met een metaaldetector.

Draag een veiligheidsbril en gehoorbescherming.

Draag een stofmasker.

Verwondingsgevaar.

Scherp inzetgereedschap.

- Houd de machine tijdens de werkzaamheden altijd stevig met beide handen vast en zorg ervoor dat u stevig staat.
- Steek de stekker alleen in het stopcontact wanneer de machine uitgeschakeld is.
- Voer de kabel altijd achterwaarts van de machine weg.
- Asbesthoudend materiaal mag niet worden bewerkt.
- Houd uw handen uit de buurt van ronddraaiend snijgereedschap.

2 610 998 773 • TMS • 10.08.00

- Beweeg de machine alleen ingeschakeld naar het werkstuk.
- Schakel de machine altijd uit en laat deze uitlopen voordat u deze neerlegt.
- Bosch kan een juiste werking van de machine uitsluitend waarborgen wanneer voor deze machine bedoeld origineel toebehoren wordt gebruikt.

Gebruik volgens bestemming

De machine is bestemd voor het snijden van gips, hout, plexiglas, kunststof en **zachte** wandtegels.

Gereedschap wisselen

- **Trek altijd voor werkzaamheden aan de machine de stekker uit het stopcontact.**

A Druk op de knop voor de blokkering van de uitgaande as **3** en draai de wartelmoer **4** tot de knop voor de blokkering van de uitgaande as vastklikt. Schroef de wartelmoer **4** met een steeksleutel (SW 16) **2** los.

Zet een geschikte spantang **5** in de wartelmoer **4**, zet de wartelmoer **4** neer en draai deze met de hand ca. 5 slagen vast.

B Duw het snijgereedschap naar binnen tot nog 3 mm van de gereedschapschacht zichtbaar is.

Druk op de knop voor de blokkering van de uitgaande as **3** en draai de wartelmoer **4** met de steeksleutel (SW 16) **2** vast.

- De schachtdiameter van het snijgereedschap moet overeenkomen met de aangegeven diameter van de gereedschapopname.
- De gebruikte snijgereedschappen moeten voor het maximale toerental van het machinetype goedgekeurd zijn.

Verstelbare voetplaat demonteren, monteren of instellen

☞ **Vervang of verstel de voetplaat 7 alleen wanneer het snijgereedschap gedemonteerd is.**

Demonteren:

C Draai de voetplaat **7** tegen de wijzers van de klok **I** tot aan een merkbare aanslag en trek deze los.

Monteren:

C Duw de voetplaat **7** met de uitsparing **12** op de nok **13** en draai met de wijzers van de klok mee **II** tot de voetplaat **7** met de blokkering in de uitsparing hoorbaar vastklikt. Niet over de blokkering heen draaien.

Zaagdiepte instellen:

D Draai de kartelschroef **6** los. Stel de voetplaat **7** zo in dat het snijgereedschap minstens 6 mm uit het te snijden materiaal steekt.

Draai de kartelschroef **6** vast.

Ingebruikneming

Let op de netspanning: De spanning van de stroombron moet overeenkomen met de gegevens op het typeplaatje. Met 230 V aangeduide machines kunnen ook worden gebruikt met een spanning van 220 V.

Met 100 V aangeduide machines kunnen ook met 115 V gebruikt worden.

Inschakelen: Duw de aan/uit-schakelaar **9** naar buiten.

Uitschakelen: Duw de aan/uit-schakelaar **9** in de stand **OFF**.

2 610 998 773 • TMS • 10.08.00

Afzuiging van stof en spanen

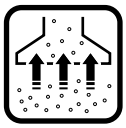

Stof dat tijdens de werkzaamheden vrijkomt is gevaarlijk voor de gezondheid. Gebruik een afzuiging voor stof en spanen en draag een stofmasker.

De afzuiging van stof en spanen voorkomt vuil worden en hoge stofbelasting van de ademlucht en vergemakkelijkt de afvoer van spanen en stof.

De machine kan rechtstreeks worden aangesloten op het stopcontact van een Bosch-allroundzuiger met afstandsbediening. Deze wordt bij het inschakelen van de machine automatisch gestart.

De stofzuiger moet geschikt zijn voor het te bewerken materiaal.
Gebruik bij het afzuigen van bijzonder gevaarlijk, kankerverwerkend, droog stof een speciale zuiger.
Bosch biedt geschikte zuigers voor alle te bewerken materialen aan.

Voor het afzuigen kan de afzuigslang **Ø 19 mm** (1 610 793 002 of 2 600 793 009, zie toebehoren) rechtstreeks op de afzuigadapter **8** aangesloten worden. Houd bij verticale oppervlakken de machine zo dat de afzuigslang naar beneden wijst.

Bij het langdurig bewerken van hout of bij bedrijfsmatig gebruik met materialen waarbij stof vrijkomt dat gevaarlijk voor de gezondheid is, moet de machine worden aangesloten op een geschikte externe afzuigvoorziening.

2 610 998 773 • TMS • 10.08.00

Veerring verwijderen

- **Het huis mag alleen door een erkend vakman worden geopend.**
- **Trek altijd voor werkzaamheden aan de machine de stekker uit het stopcontact.**

Verwijder voor het openen van het huis de veerring **21**.

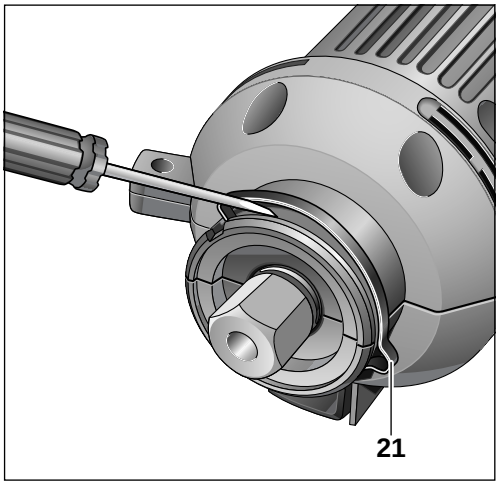

Licht de veerring **21** met behulp van een schroevendraaier naar buiten.

Afzuigadapter monteren of demonteren

- **Trek altijd voor werkzaamheden aan de machine de stekker uit het stopcontact.**

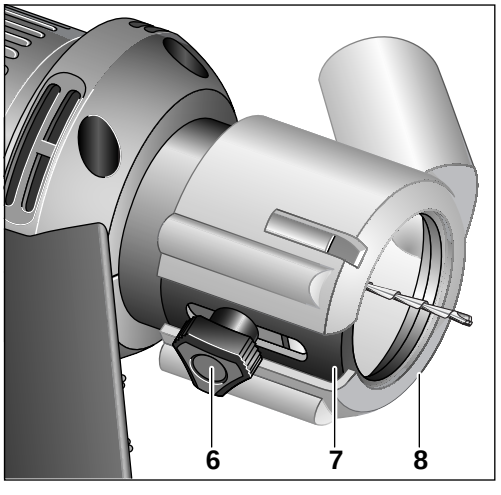

Monteren:

Duw de afzuigadapter **8** met de spleet naar de kartelschroef **6** wijzend op de voetplaat **7** tot deze hoorbaar vastklikt.

Demonteren:

Duw de afzuigadapter **8** bij de spleet iets open en trek deze los van de voetplaat **7**.

Cirkelsnijder monteren

■ **Trek altijd voor werkzaamheden aan de machine de stekker uit het stopcontact.**

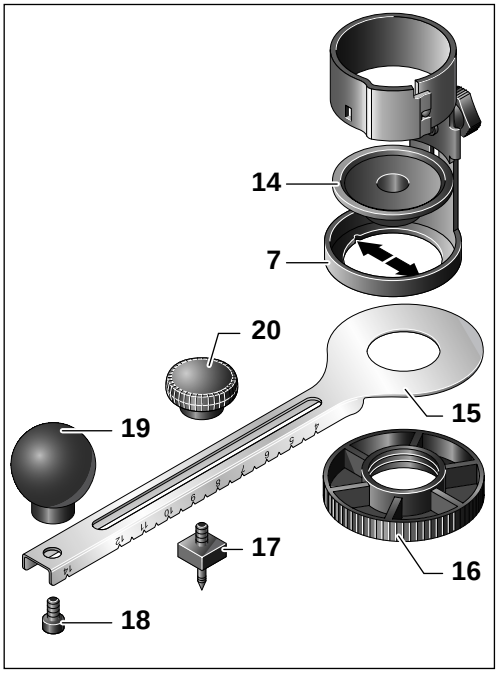

– Demonteer eerst het snijgereedschap.
– Wij adviseren om voor de montage van de cirkelsnijder **11** (toebehoren) de voetplaat **7** te verwijderen.
– Leg de schroefdraadplaat **14** met de geleidingsnokken in de uitsparingen (pijlen) van de voetplaat **7**.
– Schroef de cirkelsnijarm **15**, schaalverdeling omlaag, met de ronde moer **16** tegen de schroefdraadplaat **14** (in de voetplaat **7**).
– Leg de insteekstift **17** in de geleiding, stel de vereiste **diameter** in en zet deze vast met de vastzetmoer **20**. De gegevens op de cirkelsnijarm **15** komen overeen met de diameter van de te snijden cirkel.
– Zet de greep **19** met de schroef **18** vast op de cirkelsnijarm **15**. Voor het gebruik van de maximale cirkeldiameter kan ook de greep **19** voor het bevestigen van de insteekstift **17** gebruikt worden.
– Monteer de voetplaat **7** met de aangezette cirkelsnijder **11**.
– Zet het snijgereedschap in.

Aanwijzingen voor het gebruik

■ **Werk altijd met de wijzers van de klok mee.**

■ **De machine kan alleen worden gebruikt om mee te snijden tot een materiaaldikte van 25 mm.**

■ **Rem niet af met de knop voor de blokkering van de uitgaande as.**

■ **Houd de uitgaande as en de voetplaat altijd schoon.**

Gebruik snijgereedschappen die passen bij de te bewerken materialen.

Uitsparingen van elke vorm zijn mogelijk zonder voorboren door insteken van het snijgereedschap terwijl de machine loopt.

E Plaats de machine met de rand van de voetplaat in een hoek van ongeveer 45° op het werkstuk en schakel de machine in. Laat het snijgereedschap langzaam in het werkstuk invallen.

F Breng de machine na het bereiken van de vereiste snijdiepte weer in de normale werkstand zodat de voetplaat vlak op het werkstuk ligt. Snij verder langs de snijlijn.

Na het zagen de machine eerst uitschakelen en vervolgens uit de zaagsnede trekken.

Ter bescherming van kwetsbare oppervlakken van werkstukken, bijvoorbeeld keramiek, moet de glijvoet **10** (toebehoren) op de voetplaat **7** worden geplaatst.

De glijvoet **10** (toebehoren) kan ook als parallelgeleider voor recht snijden worden gebruikt.

Onderhoud en reiniging

■ **Trek altijd voor werkzaamheden aan de machine de stekker uit het stopcontact.**

☞ Houd de machine en de ventilatieopeningen altijd goed schoon om goed en veilig te werken. Maak de gereedschapopname en de voetplaat elke keer bij het wisselen schoon.

Mocht de machine ondanks zeer zorgvuldige fabricage- en testmethoden toch defect raken, dient de reparatie door een erkende reparatieservice voor Bosch elektrisch gereedschap te worden uitgevoerd.

Vermeld bij vragen en bestellingen van vervangingsonderdelen altijd het bestelnummer van 10 cijfers van de machine.

2 610 998 773 • TMS • 10.08.00

Garantie

Voor Bosch-gereedschap geven wij garantie volgens de wettelijk geldende bepalingen (rekening of pakbon geldt als bewijs). Schade die terug te voeren is op natuurlijke slijtage, overbelasting of onoordeelkundig gebruik is van garantie uitgesloten.

Schade die door materiaal- of fabricagefouten ontstaan is, wordt gratis door levering van onderdelen of reparatie verholpen.

Reparaties kunnen alleen voor garantie in aanmerking komen wanneer het desbetreffende gereedschap in **volledig gemonteerde** staat wordt afgegeven of gezonden aan een erkende Bosch servicewerkplaats of de importeur.
Gelijktijdig dient vermeld te worden dat aanspraak op garantie wordt gemaakt. Het volledig ingevulde garantiebewijs moet worden overgelegd.

Milieubescherming

Terugwinnen van grondstoffen in plaats van het weggooien van afval.

Machine, toebehoren en verpakking moeten op een voor het milieu verantwoorde manier worden hergebruikt.

Deze gebruiksaanwijzing is vervaardigd van chloorvrij gebleekt kringlooppapier.

De kunststof delen zijn gekenmerkt om ze per soort te kunnen recyclen.

Technische dienst en klantenservice

Nederland

Robert Bosch B.V.
Neptunusstraat 71
NL-2132 JP Hoofddorp
✆ ..... (0 23) 5 65 60 00

België

Robert Bosch N.V.
Dienst Na Verkoop/Werktuigen
Henri Genessestraat 1
B-1070 Brussel
✆ ..... (02) 525.51.11
Fax..... (02) 525.54.20
✆ Klantenservice:..... (02) 525.53.07

CE Conformiteitsverklaring

Wij verklaren op eigen verantwoording dat dit product voldoet aan de volgende normen en normatieve documenten: EN 50 144, HD 400 volgens de bepalingen van de richtlijnen 89/336/EEG, 98/37/EG.

Dr. Gerhard Felten — ppa. Felten

Dr. Eckerhard Strötgen — i.V. Strötgen

Robert Bosch GmbH, Geschäftsbereich Elektrowerkzeuge

2 610 998 773 • TMS • 10.08.00

Tekniske data

Rotocut	
Bestillingsnummer	0 601 638 1..
Optagen effekt*	450 W
Omdrejningstal, ubelastet	30 000 min^{-1}
Spændetang-Ø	3,2 mm (1/8")
Spændetang-Ø	6,4 mm (1/4")
Vægt (uden tilbehør) ca.	1,2 kg
Isolationsklasse	⧈ / II

* Angivelser gælder for nominelle spændinger på [U] 230/240 V. Ved lavere spændinger og i længdespecifikke modeller kan disse angivelser variere.

Støj-/vibrationsinformation

Måleværdier beregnes iht. EN 50 144.

Værktøjets A-vurderede støjniveau er typisk: Lydtrykniveau 79 dB (A), lydeffektniveau 92 dB (A). **Brug høreværn.**

Hånd-arm-vibrationsniveauet er typisk under 2,5 m/s^2.

Maskinelementer

1 Ekstrahåndtag
2 Gaffelnøgle (SW 16)
3 Spindellock-taste
4 Muffe
5 Spændetang 3,2 mm (1/8")
Spændetang 6,4 mm (1/4")
6 Fingerskrue
7 Justerbar fodplade
8 Opsugningsstuds (til slange Ø 19 mm)
9 Start-stop-kontakt
10 Glidesko
11 Cirkelskærer
12 Udbugtning
13 Metalnæse

Tilbehør, som er illustreret og beskrevet i brugsvejledningen, er ikke altid indeholdt i leveringen!

For Deres egen sikkerheds skyld

Sikkert arbejde med maskinen forudsætter, at brugsvejledningen og sikkerhedsforskrifterne læses helt igennem og anvisningerne overholdes, før den tages i brug. Desuden skal de almindelige sikkerhedsforskrifter i vedlagte hæfte følges. Få en sagkyndig person til at vise Dem, hvordan maskinen fungerer, før den benyttes for første gang.

Træk stikket ud.

Hvis strømkablet beskadiges eller skæres over under arbejdet, må kablet ikke berøres. Træk straks netstikket ud. Benyt aldrig maskinen, hvis kablet er beskadiget.

Beskadigelse.

Når maskinen benyttes til at skære i hjørner og vægge, skal stedet forinden undersøges for usynlige strøm-, gas- og vandledninger (f.eks. med en metaldetektor).

Brug beskyttelsesbriller og høreværn.

Bær støvbeskyttelsesmaske.

Kvæstelsesfare.

Skarpt indsatsværktøj.

- Hold altid maskinen fast med begge hænder og sørg for at stå sikkert under arbejdet.
- Maskinen skal være slukket, når stikket sættes i stikdåsen.
- Ledningen skal altid føres bagud fra maskinen.
- Asbestholdige materialer må ikke bearbejdes!
- Hold hænderne væk fra roterende skæreværktøj.

2 610 998 773 • TMS • 10.08.00

- Maskinen skal altid være tændt, når den føres hen til pladen.
- Maskinen skal altid være slukket og efterløbet skal altid være afsluttet, før maskinen fralægges.
- Bosch kan kun sikre en korrekt funktion, hvis der benyttes originalt tilbehør.

Beregnet anvendelsesområde

Maskinen er beregnet til at skære i gips, træ, plexiglas, kunststof og **bløde** vægfliser.

Udskiftning af værktøj

- **Træk stikket ud, før der arbejdes på maskinen.**

A Tryk på spindellock-tasten **3** og drej muffen **4**, indtil spindellock-tasten falder i hak. Skru muffen **4** af med gaffelnøglen (SW 16) **2**.

Anbring en passende spændetang **5** i muffen **4**, sæt muffen **4** på og skru det hele fast med hånden (ca. 5 omdrejninger).

B Skub skæreværktøjet ind, indtil 3 mm af værktøjsskaftet kan ses.

Tryk på spindellock-tasten **3** og spænd muffen **4** med gaffelnøglen (SW 16) **2**.

- Skæreværktøjets skaftdiameter skal stemme overens med den angivne diameter for værktøjsholderen (spændetang).
- De benyttede skæreværktøjer skal være beregnet til den maks. hastighed som gælder for det enkelte el-værktøj.

Demontering/montering/indstilling af justerbar fodplade

☞ **Skæreværktøjet skal altid være taget ud, når fodpladen 7 skiftes eller justeres.**

Demontering:

C Drej fodpladen **7** til venstre **I** indtil stop og tag den af.

Montering:

C Skub fodpladen **7** med udbugtningen **12** på metalnæsen **13** og drej den til højre **II**, indtil fodpladen **7** falder i indgreb i udbugtningen. Forsøg ikke at dreje fodpladen ud over dette punkt.

Indstilling af skæredybde:

D Løsne fingerskruen **6**. Indstil fodpladen **7** således, at skæreværktøjet rager mindst 6 mm ud af det materiale, som der skal skæres i.

Skru fingerskruen **6** fast.

Ibrugtagning

Kontrollér netspændingen: Strømkildens spænding skal svare til angivelserne på maskinens typeskilt. Maskinen til 230 V kan også tilsluttes 220 V.

Maskiner, der er mærket med 100 V, kan også arbejde med 115 V.

Start: Skub start-stop-kontakten **9** ud.

Stop: Skub start-stop-kontakten **9** hen på **OFF**.

2 610 998 773 • TMS • 10.08.00

Støv-/spåneopsugning

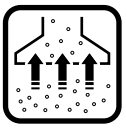

Støv, som opstår i forbindelse med arbejdet, er sundhedsfarligt. Brug støv-/spånopsugning og støvbeskyttelsesmaske.

Støv-/spånopsugningen forhindrer større mængder snavs, stor støvbelastning af indåndingsluften og letter bortskaffelsen af spåner og støv.

Maskinen kan tilsluttes direkte til stikdåsen på en Bosch-universalsuger med fjernstart. Sugeren går automatisk i gang, når der tændes for maskinen.

Støvsugeren skal være egnet til det materiale, som skal opsuges.
Benyt altid en specialsuger til opsugning af særlig sundhedsfarligt, kræftfremkaldende og tørt støv. Bosch råder over et stort udvalg af støvsugere til opsugning af forskelligt materiale.

Der skal tilsluttes en Bosch **19-mm-Ø**-opsugningsslange (1 610 793 002 eller 2 600 793 009 - se tilbehør) direkte til opsugningsstudsen **8**. Sugeslangen skal altid vende nedad, når der arbejdes på vertikale flader.

Ved længere bearbejdning af træ eller ved erhversmæssig brug af materialer, i hvilken forbindelse der opstår sundhedsfarligt støv, skal maskinen tilsluttes en egnet ekstern støvsuger.

Fjern fjederringen

- **Huset må kun åbnes af autoriseret specialpersonale!**
- **Træk stikket ud, før der arbejdes på maskinen.**

Fjern fjederingen **21**, hvis huset skal fjernes.

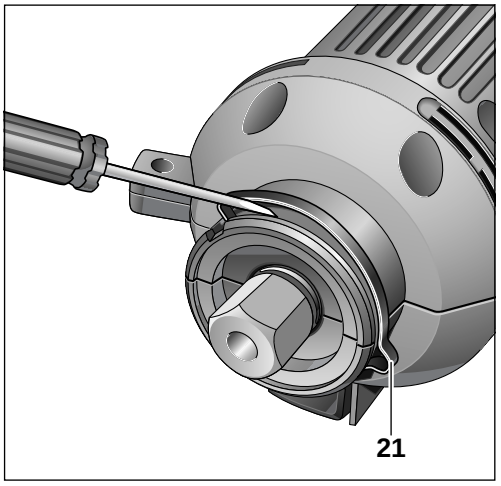

Løft fjederingen **21** af ved hjælp af en skruetrækker.

Montering/demontering af opsugningsstuds

- **Træk stikket ud, før der arbejdes på maskinen.**

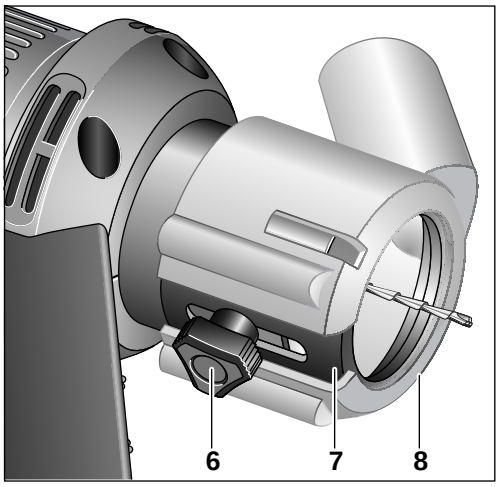

Montering:

Skub opsugningsstudsen **8** med spalten pegende hen imod fingerskruen **6** på fodpladen **7**, indtil den falder tydeligt i hak.

Demontering:

Bevæg opsugningsstudsen **8** en smule på spalten og træk den af fodpladen **7**.

2 610 998 773 • TMS • 10.08.00

Montering af cirkelskærer

■ **Træk stikket ud, før der arbejdes på maskinen.**

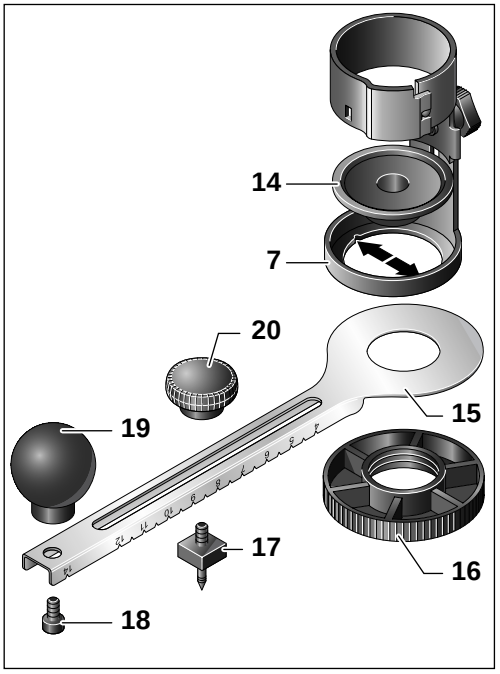

– Demontér skæreværktøjet.

– Til montering af cirkelskæreren **11** (tilbehør) anbefales det at tage fodpladen **7** af.

– Anbring gevindpladen **14** således, at styrenæserne falder i hak i udsparingerne (pile) på fodpladen **7**.

– Skru cirkelskærerarmen **15**, skalering nedad, fast til gevindpladen **14** (i fodpladen **7**) med den runde møtrik **16**.

– Læg dornen **17** ind i føringen, indstil den nødvendige **diameter** og fiksér det hele med møtrikken **20**. Angivelserne på cirkels-kærerarmen **15** svarer til diameteren på den cirkel, der skal skæres.

– Fiksér grebet **19** på cirkelskærerarmen **15** med skruen **18**. Hvis man ønsker at udnytte den maks. cirkeldiameter, kan grebet **19** også stikkes på dornen **17**.

– Montér fodpladen **7** med den fastgjorte cirkelskærer **11**.

– Sæt skæreværktøjet i.

Arbejdshenvisninger

■ **Arbejd altid mod højre.**

■ **Maskinen må kun benyttes til at skære i materialer med en tykkelse på maks. 25 mm.**

■ **Brems ikke maskinen med spindellock-tasten.**

■ **Sørg for at spindel og fodplade altid er rene.**

Det er vigtigt at benytte det passende skæreværktøj.

Det er muligt at gennemføre enhver form for udsnit uden forboring. Dette gøres ved at stikke skæreværktøjet ned i emnet, mens maskinen er tændt.

E Anbring fodpladens kant i en vinkel på ca. 45° på emnet og tænd maskinen. Dyk skæreværktøjet langsomt ned i emnet.

F Når den ønskede snitdybde er nået, bringes maskinen i sin normale arbejdsstilling igen, så fodpladen hviler på emnet. Skær videre langs med snitlinien.

Når arbejdet er færdigt, skal værktøjet slukkes, før det trækkes ud af snittet.

For at beskytte sarte overflader som f.eks. keramik anbringes glideskoen **10** (tilbehør) på fodpladen **7**.

Glideskoen **10** (tilbehør) kan også benyttes som parallelanslag til lige snit.

Vedligeholdelse og rengøring

■ **Træk stikket ud, før der arbejdes på maskinen.**

☞ Maskine og ventilationshuller skal altid holdes rene for at sikre et godt og sikkert arbejde. Værktøjsholder og fodplade skal altid rengøres før ethvert skift.

Skulle maskinen trods omhyggelig fabrikation og kontrol engang holde op med at fungere, skal reparationen udføres af et autoriseret serviceværksted for Bosch-elektroværktøj.

Det 10-cifrede bestillingsnummer for maskinen skal altid angives ved forespørgsler og bestilling af reservedele!

2 610 998 773 • TMS • 10.08.00

Service og reparation

Vi yder garanti på Bosch-maskiner i henhold til de lovbestemmelser som gælder i det enkelte land (købsbevis skal fremlægges/medsendes).

Service og reparation uden beregning ydes indenfor garantiperioden iflg. dansk købelov under følgende forudsætninger:

– at den opståede defekt kan tilbageføres til konstruktions- eller materialefejl (normal slitage og misbrug kan ikke henføres herunder)
– at reparation ikke har været forsøgt udført af andre end Bosch-organisationens servicepersonale
– at der ikke har været anvendt uoriginale forsats- eller indsatsværktøjer.
  Serviceydelser uden beregning omfatter udskiftning af defekte dele samt arbejdsløn.

Værktøjet indleveres via Deres værktøjsforhandler eller indsendes for afsenders regning til Bosch serviceværkstedet. Betalbare reparationer udføres efter standardtider, som muliggør fast pris opgivet på forhånd.

Miljøbeskyttelse

Genbrug af råstoffer i stedet for bortskaffelse af affald

Maskine, tilbehør og emballage skal genbruges på en miljøvenlig måde.

Denne vejledning er skrevet på klorfrit genbrugspapir.

Kunststofdele er markeret for at garantere en rensorteret recycling.

Service og kunderådgiver

Bosch Service Center for el - værktøj
Telegrafvej 3
DK-2750 Ballerup

✆ Service: 44 89 88 55
Fax..... 44 89 87 55
✆ Teknisk vejledning:..... 44 89 88 56
✆ den direkte line:..... 44 68 35 60

CE Overensstemmelseserklæring

Vi erklærer under almindeligt ansvar, at dette produkt er i overensstemmelse med følgende standarder eller normative dokumenter: EN 50 144, HD 400 i henhold til bestemmelserne i direktiverne 89/336/EØF, 98/37/EF.

Dr. Gerhard Felten — Dr. Eckerhard Strötgen

ppa. Felten — i.V. Strötgen

Robert Bosch GmbH, Geschäftsbereich Elektrowerkzeuge

2 610 998 773 • TMS • 10.08.00

Tekniska data

Rotocut	
Artikelnummer	0 601 638 1..
Märkeffekt*	450 W
Tomgångsvarvtal	30 000 min^{-1}
Spänntångs-Ø	3,2 mm (1/8")
Spänntångs-Ø	6,4 mm (1/4")
Vikt (utan tillbehör) ca.	1,2 kg
Skyddsklass	⧈ / II

* Data gäller för märkspänningar [U] 230/240 V. Vid lägre spänning och i landsspecifika utföranden kan dessa data avvika.

Ljud-/vibrationsdata

Mätvärdena har tagits fram baserande på EN 50 144.

Maskinens A-vägda ljudnivå uppnår i typiska fall: Ljudtrycksnivå 79 dB (A); ljudeffektnivå 92 dB (A). **Använd hörselskydd!**

Vibration i hand/arm är lägre än 2,5 m/s^2.

Maskinens komponenter

1 Stödhandtag
2 U-nyckel (NV 16)
3 Spindellåsknapp
4 Kopplingsmutter
5 Spänntång 3,2 mm (1/8")
Spänntång 6,4 mm (1/4")
6 Räfflad skruv
7 Justerbar fotplatta
8 Utsugningsstuts (för slang Ø 19 mm)
9 Strömställare Till/Från
10 Glidsko
11 Cirkelskärare
12 Utbuktning
13 Plåtklack

I bruksanvisningen avbildat och beskrivet tillbehör ingår inte alltid i leveransen!

Säkerhetsåtgärder

För att riskfritt kunna använda maskinen bör du noggrant läsa igenom bruksanvisningen och exakt följa de instruktioner som lämnas i säkerhetsanvisningarna. För ytterligare säkerhetsanvisningar se bifogat häfte. Låt en fackman instruera dig i maskinens användning.

Dra stickontakten ur väggguttaget.

Skadas eller kapas nätsladden under arbetet, rör inte vid sladden utan dra genast ut stickkontakten. Maskinen får absolut inte användas med defekt sladd.

Skador.

Innan skärning påbörjas i hörn och väggar undersök arbetsstället avseende osynligt dragna ström-, gas- och vattenledningar t ex med en metalldetektor.

Använd skyddsglasögon och hörselskydd.

Använd andningsskydd med dammfilter.

Risk för kroppsskada.

Skarpt insatsverktyg.

- Håll i maskinen med båda händerna under arbetet och se till att du står stadigt.
- Maskinen ska vara frånkopplad när stickproppen ansluts till väggguttaget.
- Dra alltid kabeln bakåt från maskinen.
- Asbesthaltigt material får inte bearbetas.
- Håll händerna på betryggande avstånd från roterande skärverktyg.

2 610 998 773 • TMS • 10.08.00

- Maskinen ska vara tillslagen när den förs mot arbetsstycket.
- Innan du lägger ifrån dig maskinen bör den vara frånkopplad och ha stannat helt.
- Bosch kan endast garantera att maskinen fungerar felfritt om för maskinen avsedda originaltillbehör används.

Ändamålsenlig användning

Maskinen är avsedd för skärning av gips, trä, plexiglas, plast och **mjuka** väggkakel.

Verktygsbyte

- **Dra ut nätkontakten innan åtgärder utförs på maskinen.**

A Tryck ned spindellåsknappen **3** och vrid kapselmuttern **4** tills spindellåsknappen låser i läge. Skruva bort kapselmuttern **4** med fasta nyckeln (NV 16) **2**.

Montera respektive spänntång **5** i kapselmuttern **4**, sätt kapselmuttern **4** på plats och dra fast för hand ca. 5 varv.

B Skjut in skärverktyget tills 3 mm av verktygsskaftet är synligt.

Tryck ned spindellåsknappen **3** och dra fast kapselmuttern **4** med fasta nyckeln (NV 16) **2**.

- Skärverktygets skaftdiameter måste överensstämma med angiven diameter för verktygshållaren.
- Använda skärverktyg måste vara godkända för aktuell maskins högsta varvtal.

Demontering/montering/inställning av justerbar fotplatta

☞ **Fotplattan 7 får bytas och justeras först sedan skärverktyget tagits bort.**

Demontering:

C Vrid fotplattan **7** moturs mot märkbart anslag **I** och dra bort den.

Montering:

C Skjut upp fotplattan **7** med utbuktningen **12** på plåtklacken **13** och vrid medurs mot **II** tills fotplattan **7** hörbart låser i utbuktningen. Vrid inte ut över låsläget.

Inställning av sågdjup:

D Lossa räfflade skruven **6**. Ställ in fotplattan **7** så att skärverktyget står minst 6 mm över materialet som ska sågas.

Dra åter fast räfflade skruven **6**.

Start

Kontrollera nätspänningen: Kontrollera att strömkällans spänning överensstämmer med uppgifterna på maskinens typskylt. Maskiner märkta med 230 V kan även anslutas till 220 V.

Maskiner märkta med 100 V kan även anslutas till 115 V.

Inkoppling: Skjut ut strömställaren **9**.

Urkoppling: Skjut strömställaren **9** till läget **OFF**.

2 610 998 773 • TMS • 10.08.00

Damm-/spånutsugning

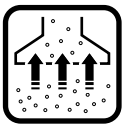

Dammet som uppstår under arbetet är hälsovådligt. Använd damm- och spånutsugning samt dammskyddsmask.

Damm-/spånutsugningen förebygger kraftigare nedsmutsning, hög dammbelastning av andningsluften och underlättar avfallshanteringen av spån och damm.

Maskinen kan anslutas direkt till apparatuttaget på en Bosch universaldammsugare. Dammsugaren startas automatiskt när maskinen slås på.

Dammsugaren måste anpassas till bearbetat material.
För utsugning av hälsovådligt, cancerframkallande, torrt damm ska specialsugare användas. Bosch kan offerera lämpliga sugare för allt slags material.

För utsugning kan **Ø 19-mm**-utsugningsslangen (1 610 793 002 eller 2 600 793 009 - se tillbehör) anslutas direkt till utsugningsstutsen **8**. Håll maskinen på vertikala ytor så att utsugningsslangen är riktad nedåt.

Vid längre bearbetning av trä eller yrkesmässig användning av material vid vilka hälsovådligt damm kan uppstå, ska maskinen anslutas till en lämplig extern utsugningsutrustning.

Ta bort fjäderringen

- **Endast auktoriserad yrkespersonal får öppna huset!**
- **Dra ut nätkontakten innan åtgärder utförs på maskinen.**

Huset kan öppnas sedan fjäderringen **21** tagits bort.

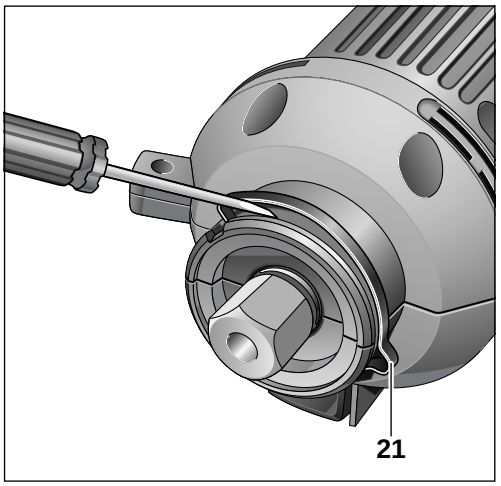

Bänd bort fjäderringen **21** med hjälp av en skruvmejsel.

Montering/demontering av utsugningsstuts

- **Dra ut nätkontakten innan åtgärder utförs på maskinen.**

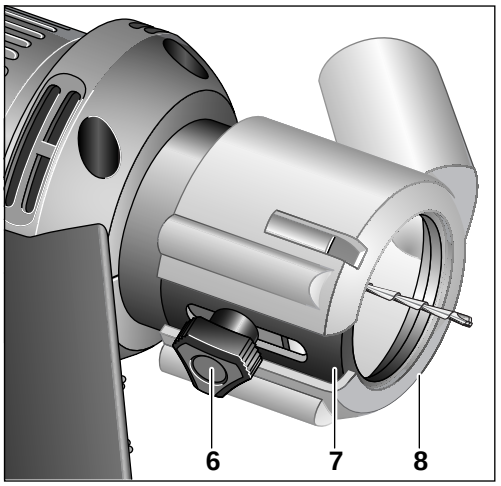

Montering:

Skjut upp utsugningsstutsen **8** på fotplattan **7** med spåret riktat mot räfflade skruven **6** tills fotplattan hörbart låser i läge.

Demontering:

Bänd en aning upp utsugningsstutsen **8** vid spåret och dra bort den från fotplattan **7**.

2 610 998 773 • TMS • 10.08.00

Montering av cirkelskärare

■ **Dra ut nätkontakten innan åtgärder utförs på maskinen.**

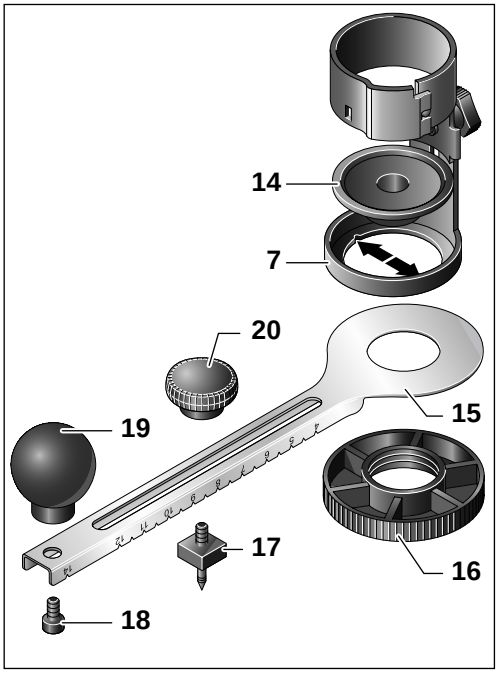

– Montera först skärverktyget.

– För montering av cirkelskäraren **11** (tillbehör) rekommenderar vi att ta bort fotplattan **7**.

– Lägg upp gängplattan **14** med styrklackarna i urtagen (pilar) på fotplattan **7**.

– Skruva fast cirkelskärarens arm **15**, med nedåtvänd skala, med rundmuttern **16** på gängplattan **14** (i fotplattan **7**).

– Lägg in insticksdornet **17** i gejden, ställ in erforderlig **diameter** och lås med muttern **20**. Uppgifterna på cirkelskärarens arm **15** motsvarar diametern på den cirkel som ska skäras.

– Fäst handtagskulan **19** med skruven **18** på cirkelskärarens arm **15**. Ska maximal cirkeldiameter utnyttjas, kan handtagskulan **19** även användas för låsning av insticksdornet **17**.

– Montera fotplattan **7** med påsatt cirkelskärare **11**.

– Sätt in skärverktyget.

Arbetsanvisningar

■ **Arbeta alltid medurs.**

■ **Maskinen kan användas för skärning av material upp till en tjocklek på 25 mm.**

■ **Maskinen får inte bromsas upp med spindellåsknappen.**

■ **Håll alltid spindeln och fotplattan rena.**

Anpassa alltid skärverktygen till det material som ska bearbetas.

Alla slags former kan skäras ut utan förborrning genom att med påkopplad maskin sänka ned skärverktyget i arbetsstycket.

E Lägg upp maskinen med fotplattans kant i en vinkel på ungefär 45° mot arbetsstycket och koppla på maskinen. Skjut långsamt ned skärverktyget i arbetsstycket.

F När eforderligt skärdjup uppnåtts ska maskinen åter ställas i normalt arbetsläge så att fotplattan ligger an över hela ytan. Fortsätt skärningen sedan längs skärlinjen.

Efter avslutad sågning stäng av maskinen och dra sedan upp sågbladet ur sågspåret.

För att skydda ömtåliga ytor t ex keramik ska glidskon **10** (tillbehör) monteras på fotplattan **7**.

Glidskon **10** (tillbehör) kan även användas som parallellanslag för raka skärsnitt.

Underhåll och rengöring

■ **Dra ut nätkontakten innan åtgärder utförs på maskinen.**

☞ Håll maskinen och ventilationsöppningarna rena för bra och säkert arbete. Rengör verktygshållaren och fotplattan vid varje byte.

Om i apparaten trots exakt tillverkning och sträng kontroll störning skulle uppstå, bör reparation utföras av auktoriserad serviceverkstad för Bosch elverktyg.

Var vänlig ange vid förfrågningar och reservdelsbeställningar apparatens artikelnummer som består av 10 siffror.

2 610 998 773 • TMS • 10.08.00

Leverantörsansvar

För Bosch verktygsprodukter lämnas garanti enligt respektive lands gällande föreskrifter (måste styrkas med kvitto, faktura eller följesedel).

Har produkten köpts och brukats enligt konsumentköplagens bestämmelser så gäller lagens bestämmelser.
Leverantörsansvaret gäller fabrikations- och materialfel. Skador som orsakats av överbelastning eller osakkunnigt handhavande och normalt slitage omfattas ej av leverantörsansvaret.

Vid reklamation ska produkten inlämnas till närmaste auktoriserade serviceverkstad i **odemonterat** skick.

Miljöhänsyn

Återvinning i stället för avfallshantering

Maskin, tillbehör och förpackning kan återvinnas.

Denna bruksanvisning är tryckt på klorfritt returpapper.

För att underlätta sortering vid återvinning är plastdelarna markerade.

2 610 998 773 • TMS • 10.08.00

Service och kundtjänst

Robert Bosch AB
Isafjordsgatan 15
Box 11 54
S-164 22 Kista

Service: ..... (08) 7 50 15 00
Kundtjänst: ..... (08) 7 50 18 20

CE Försäkran om överensstämmelse

Vi försäkrar härmed under exklusivt ansvar att denna produkt överensstämmer med följande normer och harmoniserade standarder: EN 50 144, HD 400 enligt bestämmelserna i direktiven 89/336/EEG, 98/37/EG.

Dr. Gerhard Felten — ppa. Felten

Dr. Eckerhard Strötgen — i.V. Strötgen

Robert Bosch GmbH, Geschäftsbereich Elektrowerkzeuge

Tekniske data

Rotocut	
Bestillingsnummer	0 601 638 1..
Opptatt effekt*	450 W
Tomgangsturtall	30 000 min^{-1}
Spenntange-Ø	3,2 mm (1/8")
Spenntange-Ø	6,4 mm (1/4")
Vekt (uten tilbehør) ca.	1,2 kg
Beskyttelsesklasse	⧈ / II

* Dataene gjelder for nominelle spenninger [U] 230/240 V. Ved lavere spenninger og spesielle modeller for visse land kan disse dataene variere noe.

Støy-/vibrasjonsinformasjon

Måleverdier funnet i samsvar med EN 50 144.

Det typiske A-bedømte støynivået for maskinen er: Lydtrykknivå: 79 dB (A). Lydstyrkenivå: 92 dB (A).
Bruk hørselvern!

Den typiske hånd-arm-vibrasjonen er lavere enn 2,5 m/s^2.

Maskinelementer

1 Ekstrahåndtak
2 Fastnøkkel (SW 16)
3 Spindellås-tast
4 Mutter
5 Spenntange 3,2 mm (1/8")
Spenntange 6,4 mm (1/4")
6 Fingerskrue
7 Justerbar fotplate
8 Avsugstuss (for slange Ø 19 mm)
9 På-/av-bryter
10 Glidesko
11 Sirkelføring
12 Fordypning
13 Metallspiss

Tilbehør som er beskrevet og illustrert i bruksanvisningen inngår ikke alltid i leveransen!

For din sikkerhet

Det er kun mulig å arbeide farefritt med maskinen hvis du leser bruksanvisningen og sikkerhetshenvisningene komplett på forhånd og følger anvisningene nøye. Følg dessuten de generelle sikkerhetsinformasjonene i vedlagt hefte. Sørg for å få demonstrert maskinen før førstegangs bruk.

Trekk ut støpselet.

Hvis strømkabelen skades eller kappes under arbeid må kabelen ikke berøres, men strømstøpselet straks trekkes ut. Bruk aldri maskinen med skadet kabel.

Skader.

Ved skjæring i hjørner og vegger må bearbeidelsesstedet først kontrolleres med hensyn til usynlige strøm-, gass- og vannledninger, f. eks. med en metalldetektor.

Bruk vernebriller og hørselvern.

Bruk støvmaske.

Fare for skader.

Skarpt innsatsverktøy.

- Under arbeid må du alltid holde maskinen godt fast med begge hendene og sørge for å stå stødig.
- Maskinen må være slått av når støpslet stikkes inn i stikkontakten.
- Ledningen føres alltid bakover bort fra maskinen.
- Asbestholdig material må ikke bearbeides.
- Hold hendene unna roterende skjæreverktøy.
- Maskinen må kun føres bort til arbeidsemnet i innkoplet tilstand.
- Maskinen må alltid slås av og være stanset helt før den legges ned.
- Bosch kan kun garantere en feilfri funksjon av maskinen når det brukes original-tilbehør.

2 610 998 773 • TMS • 10.08.00

Formålsmessig bruk

Maskinen er beregnet til skjæring av gips, tre, pleksiglass, kunststoff og **myke** veggfliser.

Utskifting av verktøy

- **Før alle arbeider på maskinen utføres må støpselet trekkes ut.**

A Trykk spindellås-tast **3** og drei mutter **4** til spindellås-tasten går i lås. Skru mutter **4** av med en fastnøkkel (SW 16) **2**.

Sett tilsvarende spenntange **5** inn i mutter **4**, sett mutter **4** på og skru den fast med hånden med ca. 5 omdreininger.

B Skyv inn skjæreverktøyet til kun 3 mm av verktøyskaftet er synlig.

Trykk spindellås-tast **3** og trekk mutter **4** fast med fastnøkkelen (SW 16) **2**.

- Skjæreverktøyets skaftdiameter må stemme overens med oppgitt diameter på verktøyholderen.
- Skjæreverktøyet som brukes må være godkjent for maskintypens maksimale turtall.

Demontering/montering/innstilling av den justerbare fotplaten

☞ **Fotplate 7 må kun skiftes hhv. justeres med demontert skjæreverktøy.**

Demontering:

C Drei fotplate **7** frem til følbart anslag mot urviserne **I** og trekk av.

Montering:

C Skyv fotplate **7** med fordypning **12** inn på metallspiss **13** og drei med urviserne **II** til fotplate **7** smekker hørbart i lås i fordypningen. Ikke drei ut over denne smekk-posisjonen.

Innstilling av kuttedybden:

D Løs fingerskrue **6**. Innstill fotplate **7** slik at skjæreverktøyet peker min. 6 mm ut av materialet som skal skjæres.

Trekk fingerskrue **6** fast.

Start

Vær oppmerksom på nettspenningen: Spenningen til strømkilden må stemme overens med informasjonene på maskinens typeskilt. Maskiner som er merket med 230 V kan også brukes på 220 V.

Maskiner som er merket med 100 V kan også brukes med 115 V.

Innkopling: Skyv på-/av-bryter **9** ut.

Utkopling: Skyv på-/av-bryter **9** til posisjon **OFF**.

2 610 998 773 • TMS • 10.08.00

Støv-/sponavsuging

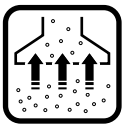

Støv som oppstår under arbeidet er helsefarlig. Bruk støv-/sponavsug og bruk støvmaske.

Støv-/sponavsuging forhindrer større tilsmussinger, høy støvbelastning av luften og forenkler fjerningen av spon hhv. støv.

Maskinen kan kobles direkte til stikkontakten på en Bosch-universalsuger med fjernstart. Denne starter automatisk når maskinen kobles inn.

Støvsugeren må være egnet for det materialet som skal bearbeides.
Under oppsuging av særskilt helsefarlige, kreftfremkallende, tørt støv må det brukes en spesialsuger.
Bosch har egnede sugere for alle materialer som skal bearbeides.

Til avsuging kan den **Ø 19-mm**-avsugslangen (1 610 793 002 eller 2 600 793 009 - se tilbehør) kobles direkte til avsugstuss **8**. På vertikale overflater må maskinen holdes slik at avsugslangen peker nedover.

Under bearbeidelse av tre over lengre tid eller ved yrkesmessig bruk på materialer der det oppstår helsefarlig støv, må maskinen kobles til et egnet eksternt avsug.

Fjern fjærringen

- **Huset må bare åpnes av autoriserte fagfolk!**
- **Før alle arbeider på maskinen utføres må støpselet trekkes ut.**

Til åpning av huset må fjærring **21** fjernes.

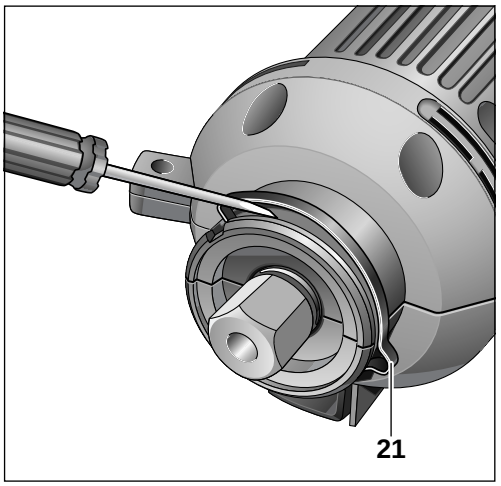

Vipp ut fjærring **21** ved hjelp av en skrutrekker.

Montering/demontering av avsugstussen

- **Før alle arbeider på maskinen utføres må støpselet trekkes ut.**

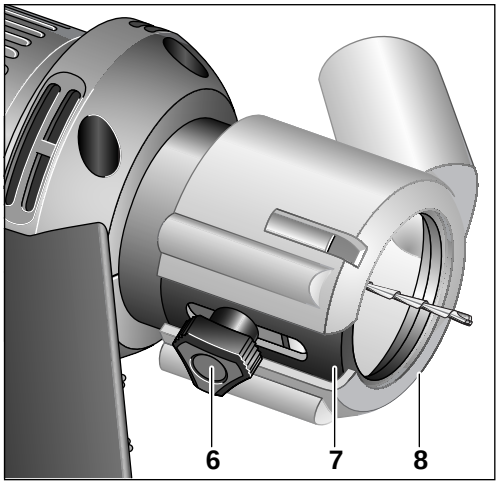

Montering:

Skyv avsugstuss **8** med spalten pekende mot fingerskrue **6** inn på fotplate **7**, til den hørbart smekker i lås.

Demontering:

Bøy avsugstuss **8** litt opp på spalten og trekk den av fra fotplate **7**.

2 610 998 773 • TMS • 10.08.00

Montering av sirkelføringen

■ **Før alle arbeider på maskinen utføres må støpselet trekkes ut.**

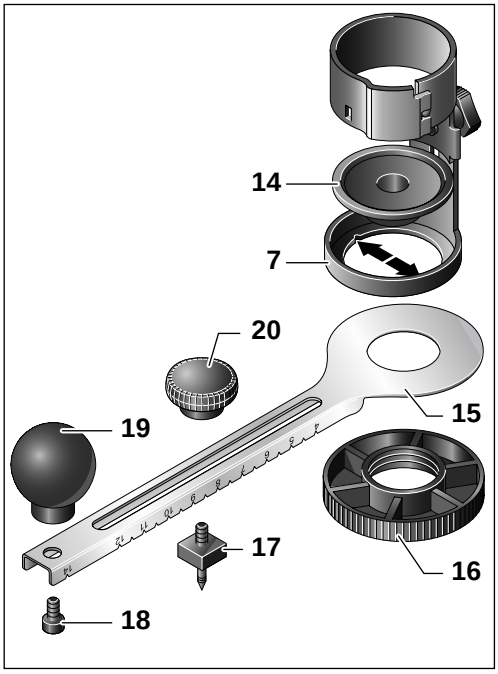

– Demonter først skjæreverktøyet.

– Til montering av sirkelføring **11** (tilbehør) anbefaler vi å ta av fotplate **7**.

– Legg gjengeplate **14** med føringsspissene inn i utsparingene (piler) til fotplate **7**.

– Skru sirkelføringsarm **15** - med skalaen pekende nedover - med rundmutter **16** på gjengeplate **14** (i fotplate **7**).

– Legg innstikksdor **17** inn i føringen, innstill nødvendig **diameter** og lås med låsemutter **20**. Informasjonene på sirkelføringsarm **15** tilsvarer diameteren til sirkelen som skal skjæres.

– Lås håndtak **19** med skrue **18** på sirkelføringsarm **15**. Til bruk av den maksimale sirkeldiameteren kan også håndtak **19** brukes til å kontre innstikksdor **17**.

– Monter fotplate **7** med påsatt sirkelføring **11**.

– Sett inn skjæreverktøyet.

Arbeidshenvisninger

■ **Arbeid alltid med urviserne.**

■ **Maskinen kan kun brukes til skjæring opp til en materialtykkelse på 25 mm.**

■ **Ikke brems med spindellås-tasten.**

■ **Hold alltid spindelen og fotplaten ren.**

Bruk skjæreverktøy som passer til materialet som skal bearbeides.

Enhver form av utskjæringer kan lages uten forboring ved å stikke skjæreverktøyet inn mens maskinen går.

E Sett maskinen med kanten av fotplaten i ca. 45°-vinkel på arbeidsemnet og slå på. Før skjæreverktøyet langsomt inn i arbeidsemnet.

F Når den nødvendige skjæredybden er nådd må maskinen settes tilbake til normal arbeidsstilling, slik at fotplaten ligger på med hele sin flate. Skjær videre langs skjærelinjen.

Etter arbeidet må maskinen først slås av og deretter trekkes ut av snittet.

For å beskytte ømfindtlige overflater på arbeidsemnene, f. eks. keramikk, må glidesko **10** (tilbehør) settes på fotplate **7**.

Glidesko **10** (tilbehør) kan også brukes som parallellanlegg for rette snitt.

Vedlikehold og rengjøring

■ **Før alle arbeider på maskinen utføres må støpselet trekkes ut.**

☞ Maskin og ventilasjonsspalter må alltid holdes rene for å kunne arbeide bra og sikkert. Rengjør verktøyfestet og fotplaten ved hvert skifte.

Skulle maskinen svikte til tross for omhyggelige produksjons- og kontrollmetoder, må reparasjonen utføres av et autorisert serviceverksted for Bosch-elektroverktøy.

Ved alle forespørsler og reservedelsbestillinger må du absolutt oppgi maskinens 10-sifrede bestillingsnummer!

2 610 998 773 • TMS • 10.08.00

Garanti

For Bosch-maskiner ytes det garanti i henhold til de lovbestemte/nasjonale bestemmelser (vedlegg regning eller følgeseddel). Skader som kan tilbakeføres til naturlig slitasje, overbelastning eller usakkyndig behandling er utelukket fra garantien.

Ved skader som er oppstått på grunn av material- eller produksjonsfeil blir det enten levert et nytt produkt eller produktet blir reparert gratis.

Klager kan bare godtas hvis apparatet blir sendt til leverandøren eller til et godkjent kundeverksted for elektriske verktøy i **montert** tilstand.

Miljøvern

Råstoffgjenvinning i stedet for avfallsdeponering.

Maskin, tilbehør og forpakning bør resirkuleres.

Denne bruksanvisningen er laget av klorfritt resirkulert papir.

For å kunne resirkulere på en skikkelig måte, er kunststoffdelene markerte.

Service og kundekonsulent

Robert Bosch A/S
Trollaasveien 8
Postboks 10
N-1414 Trollaasen

Kundekonsulent: 66 81 70 00

Fax 66 81 70 97

2 610 998 773 • TMS • 10.08.00

CE Samsvarserklæring

Vi overtar ansvaret for at dette produktet er i overenstemmelse med følgende standarder eller standard-dokumenter: EN 50 144, HD 400 i samsvar med bestemmelsene i direktivene 89/336/EØF, 98/37/EF.

Dr. Gerhard Felten — ppa. Felten

Dr. Eckerhard Strötgen — i.V. Ströbgen

Robert Bosch GmbH, Geschäftsbereich Elektrowerkzeuge

Rett til endringer forbeholdes

Tekniset tiedot

Rotocut	
Tilausnumero	0 601 638 1..
Nimellisottoteho*	450 W
Tyhjäkäyntikierrosluku	30 000 min^{-1}
Kiristysleukaistukan-Ø	3,2 mm (1/8")
Kiristysleukaistukan-Ø	6,4 mm (1/4")
Paino (ilman tarvikkeita) n.	1,2 kg
Suojausluokka	⧈ / II

* Tiedot koskevat 230/240 V nimellisjännitettä [U] 230/240 V. Alemmalla jännitteellä ja maakohtaisissa versioissa saattavat tiedot vaihdella.

Melu-/tärinätieto

Mitta-arvot määritetty EN 50 144 mukaan.

Työkalun tyypillinen A-arvioitu melutaso: äänen painetaso 79 dB (A); äänentehotaso 92 dB (A). **Käytä kuulosuojaimia!**

Tyypillisesti käsivarren tärinä on alle 2,5 m/s^2.

Koneen osat

1 Lisäkahva
2 Kiintoavain (SW 16)
3 Karan lukituspainike
4 Kytkinmutteri
5 Kiristysleuka 3,2 mm (1/8")
Kiristysleuka 6,4 mm (1/4")
6 Pyälletty ruuvi
7 Aseteltava jalkalevy
8 Imunysä (Ø 19 mm letkulle)
9 Käynnistyskytkin
10 Liukutallas
11 Pyöröleikkauslaite
12 Pullistuma
13 Peltinokka

Käyttöohjeissa kuvatut lisätarvikkeet eivät välttämättä sisälly toimitukseen!

Työturvallisuus

Vaaraton työskentely laitteella on mahdollinen ainoastaan luettuasi huolellisesti käyttö- ja turvaohjeet sekä seuraamalla ohjeita tarkasti. Lisäksi tulee ottaa huomioon mukaan liitetyn vihkon yleiset turvaohjeet. Ennen ensimmäistä käyttöä sinun tulisi saada käytännön opastusta.

Irrota pistotulppa.

Jos verkkojohto vahingoittuu tai katkeaa työn aikana ei johtoa saa koskettaa, vaan pistotulppa on välittömästi irrotettava pistorasiasta. Älä koskaan käytä laitetta, jos verkkojohto on viallinen.

Vaurioituminen.

Leikattaessa kulmiin ja seiniin, tulee käsiteltävä kohta tarkistaa etukäteen esim. metallinilmaisimella näkymättömien sähkö- kaasu- ja vesijohtojen havaitsemiseksi.

Käytä suojalaseja ja kuulosuojaimia.

Käytä hengityssuojainta.

Loukkaantumisvaara.

Terävä vaihtotyökalu.

- Pidä työskentelyn aikana aina laitetta kaksin käsin ja seiso tukevasti.
- Liitä pistotulppa pistorasiaan ainoastaan koneen ollessa poiskytkettynä.
- Tarkista aina, että verkkokaapeli kulkee laitteesta poispäin.
- Asbestipitoista materiaalia ei saa työstää.
- Pidä kädet loitolla pyörivästä leikkaustyökalusta.

2 610 998 773 • TMS • 10.08.00

- Vie vain käynnissä oleva laite työkappaletta vasten.
- Kytke laite pois päältä ja anna sen aina pysähtyä ennen kuin laitat sen pois käsistäsi.
- Bosch takaa laitteen moitteettoman toiminnan ainoastaan, jos käytetään tälle laitteelle tarkoitettuja alkuperäisiä varaosia.

Asianmukainen käyttö

Laite on tarkoitettu kipsin, puun, pleksilasin, muovin ja **pehmeidin** seinälaattojen leikkaukseen.

Työkalunvaihto

- **Irrota pistotulppa pistorasiasta ennen kaikkia laitteeseen kohdistuvia töitä.**

A Paina karan lukituspainiketta **3** ja kierrä liitosmutteria **4**, kunnes karan lukituspainike lukkiutuu. Irrota liitosmutteri **4** kiintoavaimella (SW 16) **2**.

Asenna kyseinen kiristysleuka **5** liitosmutteriin **4**, asenna liitosmutteri **4** ja kiristä sitä käsin n. 5 kierrosta.

B Työnnä leikkaustyökalu sisään, kunnes työkalun varresta näkyy enää 3 mm.

Paina karan lukituspainiketta **3** ja kiristä liitosmutteri **4** kiintoavaimella (SW 16) **2**.

- Leikkaustyökalun varren halkaisijan tulee vastata työkalunpitimen ilmoitettua halkaisijaa.
- Käytettävien leikkaustyökalujen tulee olla hyväksyttyjä konemallin suurimmalle kierrosluvulle.

Aseteltavan jalkalevyn irrotus/ asennus/säätö

☞ **Vaihda tai säädä jalkalevyä 7 ainoastaan leikkaustyökalun ollessa poissa koneesta.**

Irrotus:

C Kierrä jalkalevyä **7** vastapäivään **I** tuntuvaan vasteeseen asti ja irrota se.

Asennus:

C Työnnä jalkalevy **7** pullistumineen **12** peltinokkaan **13** ja kierrä myötäpäivään **II**, kunnes jalkalevyn **7** rasteri kuuluvasti lukkiutuu pullistumaan. Älä kierrä rasterin yli.

Aseta sahaussyvyys:

D Avaa rihlattu ruuvi **6**. Aseta jalkalevy **7** niin, että leikkaustyökalu ulottuu vähintään 6 mm leikattavan materiaalin ulkopuolelle.

Kiristä rihlattu ruuvi **6**.

Käyttöönotto

Tarkista verkkojännite: Virtalähteen jännitteen täytyy olla sama, kuin mallikilpeen merkitty. 230 V-merkittyjä laitteita voidaan käyttää myös 220 V verkoissa.

100 V-merkittyjä laitteita voidaan käyttää myös 115 V verkoissa.

Käynnistys: Työnnä käynnistyskytkin **9** ulos.

Pysäytys: Työnnä käynnistyskytkin **9** asentoon **OFF**.

2 610 998 773 • TMS • 10.08.00

Pölynimu ja lastunpoisto

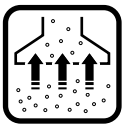

Työstettäessä syntyvä pöly on terveydelle haitallista. Käytä pölyn/lastun poistoimua ja pölynsuojanaamaria.

Pölynimu ja lastunpoisto estää pahemmat likaantumiset, hengitysilman korkea pölypitoisuus ja lastujen sekä pölyn käsittely helpottuu.

Laite voidaan liitää suoraan kaukokäynnistimellä varustetun Bosch-yleisimurin pistorasiaan. Pölynimuri käynnistyy automaattisesti konetta käynnistettäessä.

Pölynimurin tulee soveltua työstettävälle materiaalille.
Käytä erikoisimuria imemään terveydelle poikkeuksellisen vaarallista, syöpää aiheuttavaa, kuivaa pölyä.
Boschin ohjelmassa on sopiva pölynimuri kaikille työstettäville aineille.

Imupoistoa varten voidaan **Ø 19-mm**-imuletku 1 610 793 002 tai 2 600 793 009 - katso lisätarvikkeet) liittää suoraan imunysään **8**. Pidä pystysuorissa pinnoissa laite niin, että imuletku osoittaa alaspäin.

Laite täytyy liittää sopivaan ulkoiseen imulaitteeseen, jos pitemmän aikaa työstetään puuta tai ammattimaisessa käytössä aineita, joista syntyy terveydelle haitallista pölyä.

Jousilaatan poistaminen

- **Kotelon saa avata ainoastaan valtuutettu ammattihenkilökunta!**
- **Irrota pistotulppa pistorasiasta ennen kaikkia laitteeseen kohdistuvia töitä.**

Avaa kotelo poistamalla jousilaatta **21**.

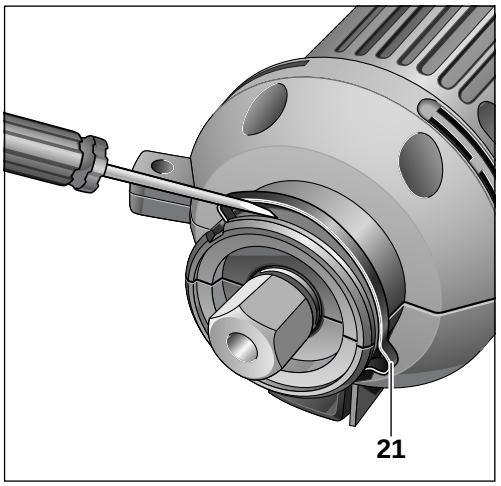

Nosta ulos jousilaatta **21** ruuvitaltan avulla.

Imunysän asennus/irrotus

- **Irrota pistotulppa pistorasiasta ennen kaikkia laitteeseen kohdistuvia töitä.**

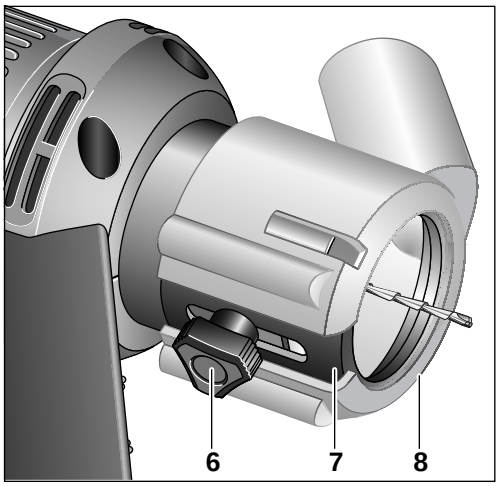

Asennus:

Työnnä imunysä **8** jalkalevyyn **7**, raon osoittaessa rihlattuun ruuviin **6**, kunnes se lukkiutuu kuuluvasti.

Irrotus:

Taivuta imunysää **8** hieman auki raosta ja vedä se irti jalkalevystä **7**.

2 610 998 773 • TMS • 10.08.00

Pyöröleikkauslaitteen asennus

■ **Irrota pistotulppa pistorasiasta ennen kaikkia laitteeseen kohdistuvia töitä.**

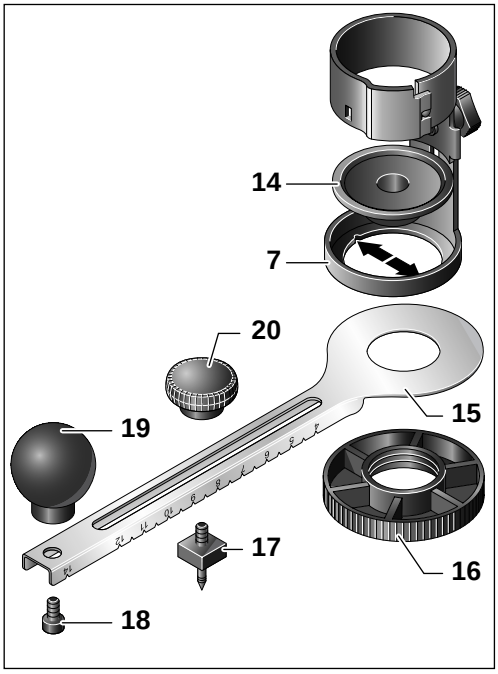

– Irrota ensin leikkaustyökalu.

– Suosittelemme jalkalevyn **7** irrottamista pyöröleikkauslaitetta **11** (lisätarvike) asennettaessa.

– Aseta kierteityslevyn **14** ohjainnokat jalkalevyn **7** aukkoihin (nuolet).

– Ruuvaa kiinni pyöröleikkausvarsi **15**, asteikko alaspäin, (jalkalevyssä **7** sijaitsevaan) kierteityslevyyn **14** rengasmutterin **16** avulla.

– Aseta irtotuurna **17** ohjaukseen, säädä tarvittava **halkaisija** ja kiristä lukitusmutterilla **20**. Pyöröleikkausvarren **15** merkinnät vastaavat leikattavan ympyrän halkaisijaa.

– Kiinnitä kahva **19** pyöröleikkausvarteen **15** ruuvin **18** avulla. Suurimman mahdollisen ympyrän halkaisijan käyttämiseksi voidaan myös käyttää kahvaa **19** irtotuurnan **17** peilikuvana.

– Asenna jalkalevy **7** asennettuine pyöröleikkauslaitteineen **11**.

– Aseta leikkaustyökalu paikoilleen.

Työskentelyohjeita

■ **Työskentele aina myötäpäivään.**

■ **Laitetta voidaan käyttää ainoastaan alle 25 mm materiaalin leikkaamiseen.**

■ **Älä jarruta konetta karan lukituspainikkeella.**

■ **Pidä aina kara ja jalkalevy puhtaana.**

Leikkaustyökalut tulee valita työstettävän materiaalin mukaan.

Kaikenmuotoiset aukot ovat mahdollisia ilman esiporausta upottamalla leikkaustyökalu työkappaleeseen koneen käydessä.

E Aseta koneen reuna työkappaleelle n. 45° kulmassa ja käynnistä kone. Upota leikkaustyökalu hitaasti työkappaleeseen.

F Kun haluttu leikkaussyvyys on saavutettu, saatetaan kone taas normaaliin työasentoon, jolloin jalkalevy kokonaisuudessaan tukee työkappaleeseen. Jatka leikkaamista merkkiviivaa pitkin.

Sahauksen loputtua tulee laite ensin pysäyttää ja sitten vasta poistaa sahanterä työkappaleesta.

Herkkien pintojen, esim. keramiikan suojelemiseksi, asennetaan jalkalevyyn **7** liukutalla **10** (lisätarvike).

Liukutallaa **10** (lisätarvike) voidaan käyttää myös suuntaisohjaimena suoria leikkauksia varten.

Huolto ja puhdistus

■ **Irrota pistotulppa pistorasiasta ennen kaikkia laitteeseen kohdistuvia töitä.**

☞ Pidä aina laite ja tuuletusaukot puhtaina voidaksesi työskennellä hyvin ja turvallisesti. Puhdista työkalunpidin ja jalkalevy jokaisen vaihdon yhteydessä.

Tämä laite on suunniteltu, valmistettu ja testattu erittäin huolellisesti. Mikäli siinä siitä huolimatta ilmenee jokin vika, anna vain Bosch-huoltoliikkeen suorittaa tarvittavat korjaukset.

Ilmoita ehdottomasti laitteen 10-numeroinen tilausnumero kaikissa kyselyissä ja varaosatilauksissa!

2 610 998 773 • TMS • 10.08.00

Takuu

Myönnämme Bosch-laitteille laki-/maakohtaisten määräysten mukaisen takuun.

Takuu koskee raaka-aine- ja valmistusvirheitä. Takuuaika alkaa koneen ostopäivästä. Mahdollisen takuukorjauksen yhteydessä pyydämme esittämään ostokuitin tai vastaavan todisteen ostopäivästä.

Takuu raukeaa, jos jokin muu kuin valtuutettu huoltoliike ryhtyy korjaustoimenpiteisiin takuun aikana.

Ympäristönsuojelu

Raaka-aineen uusiokäyttö jätehuollon asemasta

Laite, tarvikkeet ja pakkaus tulisi hävittää ympäristöystävällisesti toimittamalla ne kierrätykseen.

Nämä käyttöohjeet on valmistettu kloorittomasti valkaistusta uusiopaperista.

Lajipuhdasta kierrättämistä varten muoviosissa on merkinnät.

2 610 998 773 • TMS • 10.08.00

Huolto ja asiakasneuvonta

Robert Bosch OY
Keskushuolto/Sähkötyökalut
Pakkalantie 21A
FIN-01510 Vantaa
✆ ..... (09) 27 05 34 61
Fax..... (09) 8 70 23 18

CE Yhdenmukaisuusvakuutus

Todistamme täten ja vastaamme yksin siitä, että tämä tuote on alla lueteltujen standardien ja standardoimisasiakirjojen vaatimusten mukainen EN 50 144, HD 400 seuraavien direktiivien määräysten mukaisesti: 89/336/ETY, 98/37/EY.

Dr. Gerhard Felten — Dr. Eckerhard Strötgen

ppa. Felten — i.V. Strötgen

Robert Bosch GmbH, Geschäftsbereich Elektrowerkzeuge

Pidätämme oikeuden muutoksiin

Χαρακτηριστικά μηχανήματος

Rotocut	
Κωδικός αριθμός	0 601 638 1..
Ονομαστική ισχύς*	450 W
Αριθ. στροφών χωρίς φορτίο	30 000 min^{-1}
Ø τσοκακιού	3,2 mm (1/8")
Ø τσοκακιού	6,4 mm (1/4")
Βάρος (χωρίς εξαρτήματα) περίπου	1,2 kg
Μόνωση	⧈ / II

* Τα στοιχεία ισχύουν για ονομαστικές τάσεις [U] 230/240 V. Τα στοιχεία αυτά μπορεί διαφοροποιηθούν σε περίπτωση χαμηλότερων τάσεων, καθώς και σε εκδόσεις ειδικές για διάφορες χώρες.

Πληροφορίες για θόρυβο και δονήσεις

Εξακρίβωση των τιμών μέτρησης σύμφωνα με EN 50 144.

Η σύμφωνα με την καμπύλη A εκτιμηθείσα στάθμη θορύβου της συσκευής ανέρχεται σε: Στάθμη ακουστικής πίεσης 79 dB (A). Στάθμη ηχητικής ισχύος 92 dB (A).
Φοράτε ωτασπίδες!

Ο χαρακτηριστικός κραδασμός χεριού-μπράτσου είναι χαμηλότερος από 2,5 m/s^2.

Μέρη μηχανήματος

1 Πρόσθετη λαβή
2 Γερμανικό κλειδί (SW 16)
3 Πλήκτρο ακινητοποίησης άξονα
4 Παξιμάδι με επικάλυμμα
5 Τσοκάκι 3,2 mm (1/8")
Τσοκάκι 6,4 mm (1/4")
6 Αυλακωτή βίδα (κανελάζ)
7 Ρυθμιζόμενο πέλμα
8 Στήριγμα αναρρόφησης (για σωλήνα Ø 19 mm)
9 Διακόπτης ON/OFF
10 Πέδιλο ολίσθησης
11 Κόπτης κυκλικών τομών
12 Διεύρυνση
13 Μύτη λαμαρίνας

Εξαρτήματα που απεικονίζονται και περιγράφονται στις οδηγίες χρήσης δεν συνοδεύουν πάντοτε το μηχάνημα!

Για την ασφάλειά σας

Ακίνδυνη εργασία με το μηχάνημα είναι μόνο δυνατή, αν διαβάσετε πρώτα καλά όλες τις οδηγίες χρήσης και τις υποδείξεις ασφάλειας και εφαρμόζετε πάντοτε αυστηρά τις οδηγίες που περιέχονται σ' αυτές. Συμπληρωματικά πρέπει να τηρούνται και οι γενικές υποδείξεις ασφάλειας που περιέχονται στο συμπαραδιδόμενο φυλάδιο. Πριν χρησιμοποιήσετε το μηχάνημα για πρώτη φορά ζητήστε να σας ενημερώσουν στην πράξη.

Βγάλτε το ρευματολήπτη (φις) από το ρευματοδότη (πρίζα).

Μην αγγίξετε το καλώδιο δικτύου, σε περίπτωση που κατά την εργασία υποστεί βλάβη ή κοπεί τελείως, αλλά βγάλτε αμέσως το φις από την πρίζα. Μη χρησιμοποιείτε ποτέ το μηχάνημα με φθαρμένο καλώδιο.

Βλάβη.

Κατά την κοπή σε γωνίες και τοίχους ελέγξτε προηγουμένως την υπό επεξεργασία θέση, π. χ. μ΄ έναν ανιχνευτή μετάλλων, μήπως υπάρχουν αφανείς αγωγοί ηλεκτρικού ρεύματος ή σωλήνες νερού ή γκαζιού.

Φοράτε προστατευτικά γυαλιά και ωτασπίδες.

Φοράτε προσωπίδα προστασίας από σκόνη.

Κίνδυνος τραυματισμού.

Κοφτερό χρησιμοποιήσιμο εργαλείο.

- Οταν εργάζεσθε κρατάτε το μηχάνημα και με τα δυό σας χέρια και φροντίζετε για την ασφαλή στήριξη του σώματός σας.
- Βάζετε το φις στην πρίζα μόνον όταν το μηχάνημα βρίσκεται εκτός λειτουργίας.

2 610 998 773 • TMS • 10.08.00

- Απομακρύνετε το καλώδιο πάντοτε πίσω από το μηχάνημα.
- Δεν επιτρέπεται η κατεργασία αμιαντούχων υλικών.
- Μακριά τα χέρια σας από το περιστρεφόμενο εργαλείο κοπής.
- Οδηγείτε το μηχάνημα στο υπό κατεργασία τεμάχιο μόνο όταν αυτό βρίσκεται σε λειτουργία.
- Πριν την εναπόθεση του μηχανήματος διακόψτε τη λειτουργία του και αφήστε το να σταματήσει εντελώς να κινείται.
- Η Bosch εγγυάται την άψογη λειτουργία του μηχανήματος μόνο όταν για το μηχάνημα αυτό χρησιμοποιούνται τα προβλεπόμενα γνήσια εξαρτήματα.

Χρήση σύμφωνα με τον προορισμό

Το μηχάνημα προορίζεται για την κοπή γύψου, ξύλου, Plexiglas, πλαστικών υλικών και **μαλακών** πλακακιών τοίχου.

Αλλαγή εργαλείου

- **Πριν από κάθε εργασία στο ίδιο το μηχάνημα βγάζετε το φις από την πρίζα.**

A Πατήστε το πλήκτρο ακινητοποίησης άξονα **3** και γυρίστε το περικόχλιο με επικάλυμμα **4**, μέχρι να μανδαλώσει το πλήκτρο ακινητοποίησης άξονα. Ξεβιδώστε το περικόχλιο με επικάλυμμα **4** με το γερμανικό κλειδί (SW 16) **2**.

Εισάγετε το κατάλληλο τσοκάκι **5** στο περικόχλιο με επικάλυμμα **4**, τοποθετήστε πάλι το περικόχλιο με επικάλυμμα **4** και γυρίστε το με το χέρι περίπου 5 στροφές για να βιδώσει.

B Ωθήστε το εργαλείο κοπής προς τα μέσα, έως από το στέλεχός του να προεξέχουν μόνο 3 mm.

Πατήστε το πλήκτρο μανδάλωσης άξονα **3** και σφίξτε με το γερμανικό κλειδί **2** (SW 16) το περικόχλιο με επικάλυμμα **4**.

- Η διάμετρος του στελέχους του κοπτικού εργαλείου πρέπει να ταυτίζεται με την αναφερόμενη διάμετρο της υποδοχής εργαλείου.
- Τα χρησιμοποιούμενα εργαλεία κοπής πρέπει να είναι εγκριμένα για τον ύψιστο αριθμό στροφών του μηχανήματος.

Αποσυναρμολόγηση/Συναρμολόγηση/ Ρύθμιση του ρυθμιζόμενου πέλματος

☞ **Αντικαθιστάτε και ρυθμίζετε το πέλμα 7 μόνο όταν το εργαλείο κοπής δεν είναι συναρμολογημένο.**

Αποσυναρμολόγηση:

C Περιστρέψτε το πέλμα **7** με φορά αντίθετη εκείνης των δεικτών του ρολογιού **I**, ώσπου να αισθανθείτε ότι έφτασε στο τέρμα, κι αφαιρέσετε το.

Συναρμολόγηση:

C Ωθήστε το πέλμα **7** με τη διεύρυνση **12** επάνω στη μύτη λαμαρίνας **13** και περιστρέψτε το με φορά ίδια μ' εκείνη των δεικτών του ρολογιού **II**, μέχρι το πέλμα **7** να μανδαλώσει με την προεξοχή αισθητά στη διεύρυνση. Μην το περιστρέψετε περισσότερο.

Ρύθμιση του βάθους κοπής:

D Λύστε τη βίδα με εγκοπές **6**. Ρυθμίστε το πέλμα **7** κατά τέτοιο τρόπο, ώστε το εργαλείο κοπής να προεξέχει τουλάχιστον 6 mm από το υπό κοπή υλικό.

Σφίξτε τη βίδα με εγκοπές **6**.

Θέση σε λειτουργία

Δώστε προσοχή στην τάση του δικτύου:
Η τάση της πηγής ρεύματος πρέπει να αντιστοιχεί πλήρως στην τάση που αναγράφεται στην πινακίδα του κατασκευαστή πάνω στο μηχάνημα. Μηχανήματα με αναγραμμένη τάση 230 V λειτουργούν επίσης και στα 220 V.

Μηχανήματα με αναγραμμένη τάση 100 V λειτουργούν επίσης και με τάση 115 V.

Θέση σε λειτουργία: Ωθήστε το διακόπτη ON/OFF **9** προς τα έξω.

Θέση εκτός λειτουργίας: Ωθήστε το διακόπτη ON/OFF **9** στη θέση **OFF**.

2 610 998 773 • TMS • 10.08.00

Αναρρόφηση σκόνης/ροκανιδιών

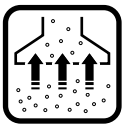

Η σκόνη που δημιουργείται κατά την εργασία είναι ανθυγιεινή. Χρησιμοποιείτε αναρρόφηση σκόνης/ροκανιδιών και φοράτε προσωπίδα προστασίας από σκόνη.

Η αναρρόφηση σκόνης και ροκανιδιών εμποδίζει τη δημιουργία υψηλών ρύπων, την ρύπανση του αναπνευστικού αέρα και διευκολύνει την αποκομιδή της σκόνης.

Το μηχάνημα μπορεί να συνδεθεί κατευθείαν σ΄ έναν ρευματοδότη (πρίζα) ενός απορροφητήρα σκόνης γενικής χρήσης με τηλεχειρισμό της Bosch. Αυτός (ο απορροφητήρας) αρχίζει τνα λειτουργεί αυτόματα όταν το μηχάνημα τεθεί σε λειτουργία.

Ο απορροφητήρας σκόνης πρέπει να είναι κατάλληλος για το υπό κατεργασία υλικό. Χρησιμοποιείτε ειδικούς απορροφητήρες για την αναρρόφηση ιδιαίτερα ανθυγιεινών, καρκινογενών, ξηρών ειδών σκόνης.
Η Bosch προσφέρει απορροφητήρες κατάλληλους για όλα τα υπό κατεργασία υλικά.

Για την αναρρόφηση μπορεί να συνδεθεί σωλήνας αναρρόφησης **Ø 19 mm** (1 610 793 002 ή 2 600 793 009 - βλέπε ειδικά εξαρτήματα) κατευθείαν στο στήριγμα αναρρόφησης **8**. Σε κάθετες επιφάνειες κρατάτε το μηχάνημα κατά τέτοιο τρόπο, ώστε η αναρρόφηση να δείχνει προς τα κάτω.

Σε περιπτώσεις μακρόχρονης κατεργασίας ξύλου ή για την επαγγελματική κατεργασία υλικών κατά την οποία δημιουργούνται ανθυγιεινές σκόνες το μηχάνημα πρέπει να συνδεθεί σε μια εξωτερική διάταξη αναρρόφησης.

Αφαίρεση του ελατηριωτού δακτυλίου

- **Το μηχάνημα επιτρέπεται να ανοιχτεί μόνο από εξουσιοδοτημένο ειδικό προσωπικό!**
- **Πριν από κάθε εργασία στο ίδιο το μηχάνημα βγάζετε το φις από την πρίζα.**

Για να ανοίξετε το περίβλημα αφαιρέστε τον ελατηριωτό δακτύλιο **21**.

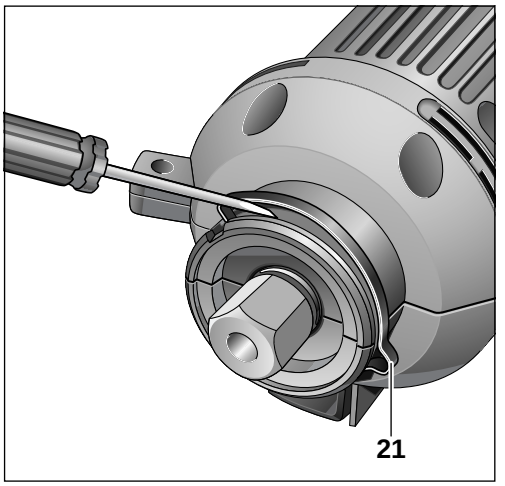

Αναμοχλεύστε το ελατηριωτό δακτύλιο **21** με τη βοήθεια ενός κατσαβιδιού.

Συναρμολόγηση/Αποσυναρμολόγηση του στηρίγματος αναρρόφησης

- **Πριν από κάθε εργασία στο ίδιο το μηχάνημα βγάζετε το φις από την πρίζα.**

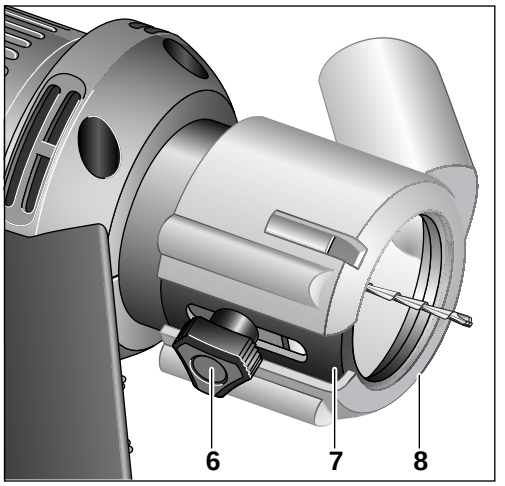

Συναρμολόγηση:

Ωθήστε το στήριγμα **8** επάνω στο πέλμα **7**, με τη σχισμή να δείχνει προς τη βίδα με εγκοπές **6**, μέχρι να μανδαλώσει αισθητά.

Αποσυναρμολόγηση:

Ανασηκώστε λίγο το στήριγμα αναρρόφησης **8** κοντά στη σχισμή και αφαιρέστε το από το πέλμα **7**.

2 610 998 773 • TMS • 10.08.00

Συναρμολόγηση του κόπτη κυκλικών τομών

■ **Πριν από κάθε εργασία στο ίδιο το μηχάνημα βγάζετε το φις από την πρίζα.**

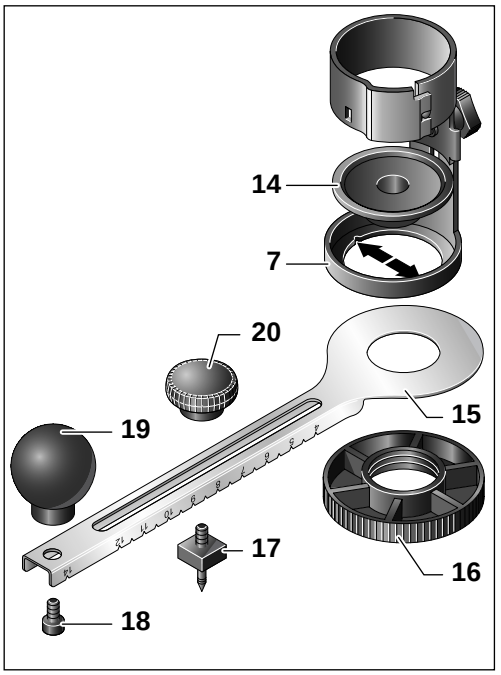

– Αποσυναρμολογήστε πρώτα το εργαλείο κοπής.
– Για να συναρμολογήσετε τον κόπτη κυκλικών τομών **11** (ειδικό εξάρτημα) σας συμβουλεύουμε να αφαιρέσετε το πέλμα **7**.
– Τοποθετήστε την πλάκα σπειρώματος **14** με τις μύτες οδήγησης στις εγκοπές (βέλη) του πέλματος **7**.
– Βιδώστε το βραχίονα του κόπτη κυκλικών τομών **15**, με τη βαθμονόμηση προς τα κάτω, με το στρογγυλό περικόχλιο **16** στην πλάκα σπειρώματος **14** (στο πέλμα **7**).
– Τοποθετήστε το στιγέα **17** στην οδήγηση, ρυθμίστε την απαιτούμενη **διάμετρο** και στερεώστε τον με τη βίδα στερέωσης **20**. Τα στοιχεία επάνω στο βραχίονα του κόπτη κυκλικών τομών **15** ανταποκρίνονται στη διάμετρο του υπό κοπή κύκλου.
– Στερεώστε τη λαβή **19** με τη βίδα **18** στο βραχίονα του κόπτη κυκλικών τομών **15**. Για να εκμεταλλευτείτε τη μέγιστη διάμετρο του κύκλου η λαβή **19** μπορεί να χρσημοποιηθεί για το «κοντράρισμα» του στιγέα **17**.
– Συναρμολογήστε το πέλμα **7** με τον αναρτημένο κόπτη κυκλικών τομών **11**.
– Τοποθετήστε το εργαλείο κοπής.

Υποδείξεις για την εκτέλεση εργασιών

■ **Εργάζεσθε πάντα με φορά ίδια μ΄ εκείνη των δεικτών του ρολογιού.**

■ **Το μηχάνημα μπορεί να χρησιμοποιηθεί για κοπές υλικών πάχους έως 25 mm.**

■ **Μη το φρενάρετε με το πλήκτρο ακινητοποίησης άξονα.**

■ **Διατηρείτε πάντοτε σε καθαρή κατάσταση τον άξονα και το πέλμα.**

Χρησιμοποιείτε το κατάλληλο εργαλείο κοπής για το εκάστοτε υπό κατεργασία υλικό.

Αποκοπές (κυκλικές τομές) οποιουδήποτε σχήματος μπορούν να διεξαχτούν χωρίς προδιάτρηση με βύθισμα του εργαλείου κοπής όταν το μηχάνημα βρίσκεται σε κίνηση.

E Τοποθετήστε το μηχάνημα με την ακμή του πέλματος επάνω στο υπό κατεργασία τεμάχιο υπό γωνία 45° περίπου και θεστε το σε λειτουργία. Βυθίστε το εργαλείο κοπής σιγά-σιγά στο υλικό.

F Όταν επιτύχετε το απαιτούμενο βάθος κοπής φέρτε πάλι το μηχάνημα στην κανονική του θέση, ώστε το πέλμα να ακουμπάει με όλη του την επιφάνεια. Συνεχίστε την κοπή κατά μήκος της γραμμής κοπής.

Μετά το τέλος της διαδικασίας του πριονίσματος διακόψτε πρώτα τη λειτουργία του μηχανήματος και κατόπιν απομακρύντε το μηχάνημα από την τομή.

Για να προστατεύσετε τυχόν ευαίσθητες επιφάνειες των υπό κατεργασία τεμαχίων, π. χ. κεραμικών υλικών, τοποθετήστε το πέδιλο ολίσθησης **10** (ειδικό εξάρτημα) επάνω στο πέλμα **7**.

Το πέδιλο ολίσθησης **10** (ειδικό εξάρτημα) μπορεί να χρησιμοποιηθεί επίσης και σαν οδηγός παραλλήλων για ευθείες τομές.

2 610 998 773 • TMS • 10.08.00

Συντήρηση και καθαρισμός

■ **Πριν από κάθε εργασία στο ίδιο το μηχάνημα βγάζετε το φις από την πρίζα.**

☞ Διατηρείτε το μηχάνημα και τις σχισμές αερισμού πάντα καθαρές. Καθαρίζετε το πέλμα και την υποδοχή εργαλείου κάθε φορά που τα αλλάζετε.

Αν παρόλες τις επιμελημένες μεθόδους κατασκευής και ελέγχου σταματήσει κάποτε το μηχάνημα, τότε η επισκευή του πρέπει να ανατεθεί σ' ένα εξουσιοδοτημένο συνεργείο ηλεκτρικών συσκευών της Bosch.

Οταν ζητάτε διασαφητικές πληροφορίες και όταν παραγγέλλετε ανταλλακτικά, παρακαλούμε να αναφέρετε οπωσδήποτε το 10ψήφιο κωδικό αριθμό που υπάρχει στην πινακίδα κατασκευαστή!

Εγγύηση

Για τα μηχανήματα Bosch παρέχουμε εγγύηση σύμφωνα με την (στο κάθε κράτος) ισχύουσα νομοθεσία (επιβεβαίωση αγοράς με το τιμολόγιο ή με το δελτίο αποστολής).

Η κάλυψη βλαβών που προέρχονται απο φυσιολογική φθορά, υπερφόρτιση ή κακή μεταχείριση, δεν περιλαμβάνεται στην εγγύηση. Βλάβες που προέκυψαν λόγω ελλατωματικού υλικού ή σφάλματος της κατασκευής, αποκαθίστανται με δωρεάν αντικατάσταση των ελαττωματικών ανταλλακτικών ή τη δωρεάν επισκευή.

Παράπονα γίνονται δεκτά μόνον όταν αποσταλεί το μηχάνημα **χωρίς να έχει ανοιχτεί** στον προμηθευτή ή σε αναγνωρισμένο συνεργείο της Bosch για ηλεκτρικά εργαλεία ή εργαλεία πεπιεσμένου αέρα.

Προστασία περιβάλλοντος

Ανακύκλωση πρώτων υλών αντί απόσυρση απορριμάτων

Το μηχάνημα, τα ειδικά εξαρτήματα και η συσκευασία θα πρέπει να αποσύρονται για επανεπεξεργασία με τρόπο φιλικό προς το περιβάλλον.

Αυτές οι οδηγίες χρήσης έχουν τυπωθεί σε ανακυκλωμένο χαρτί λευκασμένο χωρίς χλώριο.

Για την ανακύκλωση κατά είδος τα πλαστικά μέρη του μηχανήματος φέρουν ένα σχετικό χαρακτηρισμό.

Υπηρεσία εξυπηρέτησης πελατών

Robert Bosch A.E.
Κηφισσού 162
12131 Περιστέρι-Αθήνα
✆ ..... (01) 5 77 00 81-89
Fax ..... (01) 5 77 00 80

ABZ Service A.E.
✆ ..... (01) 5 77 00 81-83
✆ ..... (01) 5 70 13 75-78
Fax ..... (01) 5 77 36 07

CE Δήλωση συμβατικότητας

Δηλούμε υπευθύνως ότι το προϊόν αυτό εκπληρώνει τους εξής κανονισμούς ή κατασκευαστικές συστάσεις: EN 50 144, HD 400 σύμφωνα με τις διατάξεις των Οδηγιών 89/336/ΕΟΚ, 98/37/ΕΚ.

Dr. Gerhard Felten — Dr. Eckerhard Strötgen

ppa. Felten — i.V. Ströten

Robert Bosch GmbH, Geschäftsbereich Elektrowerkzeuge

2 610 998 773 • TMS • 10.08.00

Τηρούμε το δικαίωμα αλλαγών

Teknik veriler

Rotocut	
Sipariş no.	0 601 638 1..
Giriş gücü*	450 W
Boştaki devir sayısı	30 000 /dak
Penset çapı	3,2 mm (1/8")
Penset çapı	6,4 mm (1/4")
Ağırlığı (aksesuarsız) yak.	1,2 kg
Koruma sınıfı	⧈ / II

* Bu veriler, [U] 230/240 V'luk anma gerilimleri için geçerlidir. Daha düşük gerilimlerde ve değişik ülkelere özgü tiplerde bu veriler değişebilir.

Gürültü ve titreşim önleme hakkında bilgi

Ölçüm değerleri EN 50 114'e göre belirlenmektedir.

Aletin, frekansa bağımlı uluslararası ses basıncı seviyesi değerlendirme eğrisi A'ya göre tipik gürültü seviyesi: Ses basıncı seviyesi 79 dB (A). Çalışma sırasındaki gürültü seviyesi 92 dB (A)'dır.

Koruyucu kulaklık kullanın!

Tipik el/kol titreşimi 2,5 m/s^2 'den düşük.

Aletin elemanları

1 İlave sap
2 Çatal anahtar (SW 16)
3 Mil kilitleme düğmesi
4 Başlık somunu
5 Penset 3,2 mm (1/8")
Penset 6,4 mm (1/4")
6 Tırtıllı vida
7 Konumu ayarlanabilir taban levhası
8 Emme rakoru (19 mm çaplı hortumlar için)
9 Açma/kapama şalteri
10 Kayıcı pabuç
11 Dairesel kesici
12 Kelepçe halka
13 Sac ucu

Kullanım kılavuzunda tanımlanan ve şekilleri gösterilen akesuarın mutlaka teslimat kapsamında bulunması gerekmez!

Güvenliğiniz İçin

Aletle güvenli bir biçimde çalışabilmek için, kullanım kılavuzu ve güvenlik talimatlarını dikkatlice okuyup, belirtilen hususlara titizlikle uymalısınız. Ayrıca, aletle birlikte teslim edilen güvenlik talimatı broşürüne de uyulmalıdır. Aleti ilk kez kullanmadan önce, bu işi bilen birisinin gözetiminde bir süre deneme yapın.

Şebeke fişini prizden çekin.

Çalışma sırasında şebeke bağlantı kablosu hasar görecek veya ayrılacak olursa, dokunmayın ve hemen şebeke fişini prizden çekin. Aleti hiçbir zaman hasarlı bağlantı kablosu ile kullanmayın.

Hasar.

Altında görülemeyen elektrik kablolarının ve gaz ve su borularının bulunabileceği köşe ve duvarlarda kesme yaparken, örneğin bir metal tarama cihazı ile bunları kontrol edin.

Koruyucu gözlük ve kulaklık kullanın.

Koruyucu toz maskesi takın.

Yaralanma tehlikesi.

Keskin uç.

- Çalışırken aleti daima iki elinizle sıkıca tutun ve çalışma pozisyonunuzun güvenli olmasına özen gösterin.
- Fişi sadece, alet kapalı iken prize sokun.
- Kabloyu her zaman aletin arkasında tutun.
- Bu aletle asbest içeren malzemeler işlenemez.
- Dönmekte olan kesici uçlardan ellerinizi daima uzak tutun.

2 610 998 773 • TMS • 10.08.00

- Aleti sadece çalışır durumda iş parçasına yaklaştırın.
- Aleti elinizden bırakmadan önce mutlaka kapatın ve serbest dönüşün sona ermesini bekleyin.
- Bosch ancak, bu alet için öngörülen orijinal aksesuar kullanıldığı takdirde aletin kusursuz işlev göreceğini garanti eder.

Usulüne uygun kullanım

Bu alet; alçı, tahta, pleksiglas, plastik ve **yumuşak** duvar fayanslarının kesilmesi için geliştirilmiştir.

Uç değiştirme

- **Aletin kendinde bir çalışma yapmadan önce şebeke fişini prizden çekin.**

A Mil kilitleme düğmesine **3** basın ve başlık somununu **4**, mil kilitleme düğmesi kavrama yapıncaya kadar çevirin. Başlık somununu **4** çatal anahtarla **2** (SW 16) sökün.

Uygun penseti **5** başlık somunu **4** içine yerleştirin, başlık somununu **4** yerine yerleştirin ve elinizle yaklaşık 5 tur attırarak sıkın.

B Uç şaftı 3 mm görülecek ölçüde kesici ucu içeri sürün.

Mil kilitleme düğmesine **3** basın ve başlık somununu **4** çatal anahtarla **2** (SW 16) sıkın.

- Kesici ucun şaft çapı, uç kovanının belirtilen çapı ile aynı olmalıdır.
- Kullanılan kesici uçlar, alet tipinin en yüksek devir sayısında kullanılmaya müsaadeli olmalıdır.

Konumu ayarlanabilir taban levhasının sökülmesi/takılması/ayarlanması

☞ **Taban levhasını 7 sadece kesici ucu çıkardıktan sonra değiştirin veya ayarlayın.**

Sökme:

C Taban levhasını **7**, son noktaya dayandığı hissedilinceye kadar saat hareket yönünün **I** tersine çevirin ve çekerek çıkarın.

Takma:

C Taban levhasını **7** kelepçe halka **12** ile birlikte sac ucuna **13** itin ve saat hareket yönünde **II**, taban levhası **7** kelepçe halka oluğuna kavrama yaptığı duyulacak ölçüde, çevirin. Bu kavrama noktasından daha fazla çevirme yapmayın.

Kesme derinliğinin ayarlanması:

D Tırtıllı vidayı **6** gevşetin. Taban levhasını **7** öyle ayarlayın ki, kesici uç kesilecek malzemeden en azından 6 mm dışarı çıkıntı yapsın.

Tırtıllı vidayı **6** tekrar sıkın.

Çalıştırma

Sebeke gerilimine dikkat edin: Akım kaynağının gerilimi, aletin tip etiketi üzerindeki verilere uygun olmalıdır. Etiketi üzerinde 230 V yazan aletler 220 V ile de çalıştırılabilir.

Tip etiketi üzerinde 100 V yazan aletler 115 V ile de çalıştırılabilir.

Çalıştırma: Açma/kapama şalterini **9** dışarı doğru sürün.

Kapama: Açma/kapama şalterini **9 OFF** pozisyonuna sürün.

2 610 998 773 • TMS • 10.08.00

Toz ve talaş emme

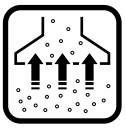

Çalışma sırasında ortaya çıkan toz sağlığa zararlıdır. Toz ve talaş emme tertibatları kullanın ve toz maskesi takın.

Toz ve talaş emme işlevi iş yerindeki aşırı kirlenmeleri, solunan havadaki aşırı tozlanmaları önler ve talaş ve tozların tasfiyesini kolaylaştırır.

Bu alet, uzaktan kumandalı bir Bosch çok amaçlı elektrik süpürgesinin prizine direkt olarak bağlanabilir. Alet çalıştırılınca elektrik süpürgesi de otomatik olarak çalışır.

Elektrik süpürgesi işlenen malzemeye uygun olmalıdır.
Özellikle sağlığa zararlı, kanserojen, kuru tozların emilmesi için özel elektrik süpürgesi kullanılmalıdır.
Bosch, işlenecek her türlü malzemeye uygun elektrik süpürgesi sunar.

Toz emme için **19 mm çaplı** emme hortumu (1 610 793 002 veya 2 600 793 009 - „Aksesuar Bölümüne“ bakınız) direkt olarak emme rakoruna **8** bağlanabilir. Dik yüzeyleri işlerken aleti, emme hortumu aşağı gösterecek biçimde tutun.

Tahtalar uzun süre işlenecekse veya sağlığa zararlı toz çıkaran malzemeler profesyonel olarak işlenecekse, alet uygun harici bir emme donanımına bağlanmalıdır.

Yaylı rondelanın çıkarılması

- **Aletin gövdesi ancak yetkili bir uzman tarafından açılabilir!**
- **Aletin kendinde bir çalışma yapmadan önce şebeke fişini prizden çekin.**

Gövdeyi açmak için yaylı rondelayı **21** çıkarın.

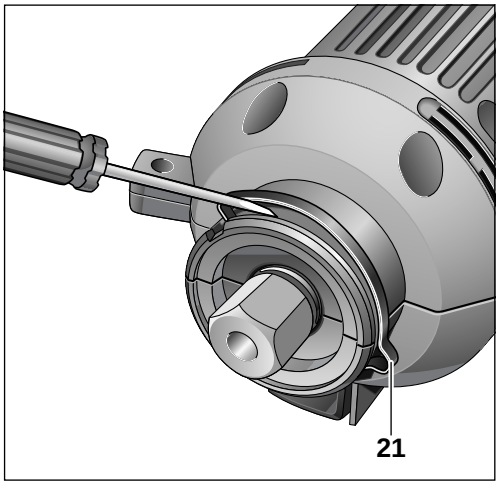

Yayı rondelayı **21** bir tornavida yardımı ile dışarı çıkarın.

Emme rakorunun takılması ve sökülmesi

- **Aletin kendinde bir çalışma yapmadan önce şebeke fişini prizden çekin.**

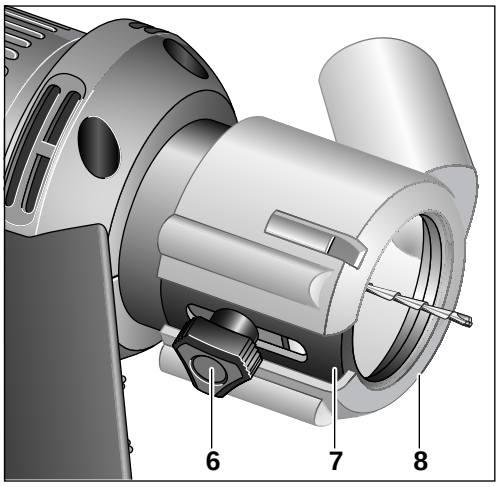

Takma:

Emme rakorunu **8** yarığı tırtıllı vidayı **6** gösterecek durumda, duyulacak biçime kavrama yapıncaya kadar taban levhası **7** üzerine sürün.

Sökme:

Emme rakorunu **8** yarık kısmından biraz bükün ve taban levhasından **7** çekerek çıkarın.

2 610 998 773 • TMS • 10.08.00

Dairesel kesicinin takılması

■ **Aletin kendinde bir çalışma yapmadan önce şebeke fişini prizden çekin.**

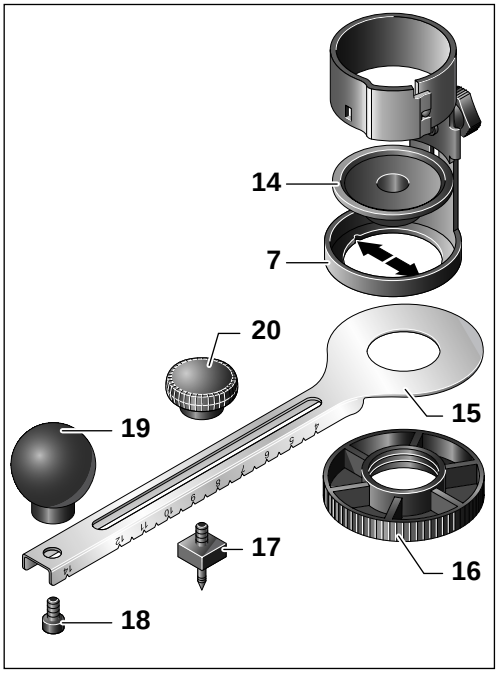

– Önce kesici ucu sökün.
– Dairesel kesicinin **11** (aksesuar) takılması için taban levhasının **7** çıkarılmasını öneririz.
– Dişli plakanın **14** kılavuz ucunu taban levhasının **7** oluğuna (ok) yerleştirin.
– Dairesel kesici kolunu **15**, skala aşağı doğru olmak üzere, yuvarlak başlı somun **16** ile dişli plakaya **14** (taban levhasına **7**) vidalayın.
– Geçmeli pimi **17** kılavuz içine yerleştirin, gerekli **çapı** ayarlayın ve tespit somunu **20** ile sabitleyin. Dairesel kesici kolu **15** üzerindeki veriler kesilecek dairenin çapına uygundur.
– Sapı **19** vida **18** ile dairesel kesicinin koluna **15** sabitleyin. Maksimum daire çapından yararlanmak üzere sap **19** geçmeli pime **17** kontra olarak da kullanılabilir.
– Taban levhasını **7** takılmış bulunan dairesel kesici **11** ile birlikte monte edin.
– Kesici ucu takın.

Çalışırken dikkat edilecek hususlar

■ **Daima saat hareket yönünde çalışın.**

■ **Bu alet ancak kalınlığı 25 mm'ye kadar olan malzemelerin kesilmesinde kullanılabilir.**

■ **Mil kilitleme düğmesi ile frenleme yapmayın.**

■ **Mili ve taban levhasını daima temiz tutun.**

İşleyeceğiniz malzemeye uygun kesici uç kullanın.

Her türlü içten kesme işleri, önceden herhangi bir kılavuz delik açmadan, alet çalışır durumda kesici ucun malzemeye daldırılması suretiyle yapılabilir.

E Aletin taban levhasının kenarını yaklaşık 45°'lik bir açı ile iş parçası üzerine yaslayın ve çalıştırın. Kesici ucu yavaşça iş parçası içine daldırın.

F Gerekli kesme derinliğine eriştikten sonra, taban levhası düz olacak biçimde aleti tekrar normal çalışma pozisyonuna getirin. Kesme hattı boyunca kesmeye devam edin.

Kesme işleminin sonunda aleti önce kapatın, sonra malzeme içinden çıkarın.

Örneğin seramik gibi hassas yüzeyli iş parçalarını korumak için kayıcı pabucu **10** (aksesuar) taban levhasına **7** takın.

Kayıcı pabuç **10** (aksesuar) düz hatlı kesme işlerinde paralellik mesnedi olarak da kullanılabilir.

Bakım ve temizlik

■ **Aletin kendinde bir çalışma yapmadan önce şebeke fişini prizden çekin.**

☞ İyi ve güvenli çalışabilmek için aleti ve havalandırma aralıklarını daima temiz tutun. Uç kovanını ve taban levhasını her değiştirmede temizleyin.

Titiz üretim ve test yöntemlerine rağmen alet arıza yapacak olursa, onarım, Bosch elektrikli el aletleri için yetkili bir servise yaptırılmalıdır.

Bütün başvuru ve yedek parça siparişlerinizde lütfen aletin 10 haneli sipariş numarasını mutlaka belirtin!

2 610 998 773 • TMS • 10.08.00

Garanti

Bosch elektrikli el aletleri için, yasal hükümler çerçevesinde, malzeme ve üretim hatalarından kaynaklanan hasarlar için garanti veriyoruz.

Normal yıpranma, aşırı zorlanma veya usulüne aykırı kullanmadan kaynaklanan hasarlar garanti kapsamında değildir. Malzeme veya üretim hatalarından kaynaklanan hasarlar, hatalı parça veya aletin kendisinin verilmesi veya onarımı yoluyla telafi edilir.

Garantiye ilişkin talepler ancak, alet **sökülmeden** teslimatçıya veya Bosch'un pnömatik veya elektrikli el aletleri müşteri servis atölyelerinden birine gönderildiği takdirde kabul edilebilir.

Çevre koruma

Çöp tasfiyesi yerine hammadde kazanımı

Alet, aksesuar ve ambalaj çevre koruma hükümlerine uygun bir yeniden değerlendirme işlemine tabi tutulmalıdır.

Bu kullanım talimatı da, klor kullanılmadan ağartılmış, yeniden dönüşümlü kâğıda basılmıştır.

Değişik malzemelerin tam olarak ayrılıp, yeniden değerlendirme işlemine sokulabilmesi için, plastik parçalar işaretlenmiştir.

2 610 998 773 • TMS • 10.08.00

Tamir Servisi

Robert Bosch A.S.
Ambarlar Cad. No. 4
Elektrikli El Aletleri Departmanı
Zeytinburnu-Topkapi
TR-34761 Istanbul

✆ 5 58 24 70-74

Faks 5 58 24 49

CE Uygunluk beyanı

Tek sorumlu olarak, bu ürünün aşağıdaki standartlara veya standart belgelerine uygun olduğunu beyan ederiz: 89/336/AET, 98/37/AT yönetmeliği hükümleri uyarınca EN (avrupa standartları) 50 144, HD 400.

Dr. Gerhard Felten — Dr. Eckerhard Strötgen

ppa. Felten — i.V. Strötgen

Robert Bosch GmbH, Geschäftsbereich Elektrowerkzeuge

Euro • Printed in USA • BA 2 610 998 773 • Rotocut • Titel (Vorderseite) • OSW 08/00

Rotocut - Buch Seite 1 Dienstag, 15. August 2000 10:23 10

BOSCH

Robert Bosch GmbH
Geschäftsbereich Elektrowerkzeuge
D-70745 Leinfelden-Echterdingen

www.bosch-pt.com

2 610 998 773 (00.08) O
Printed in USA - Imprimé aux Etats Unis